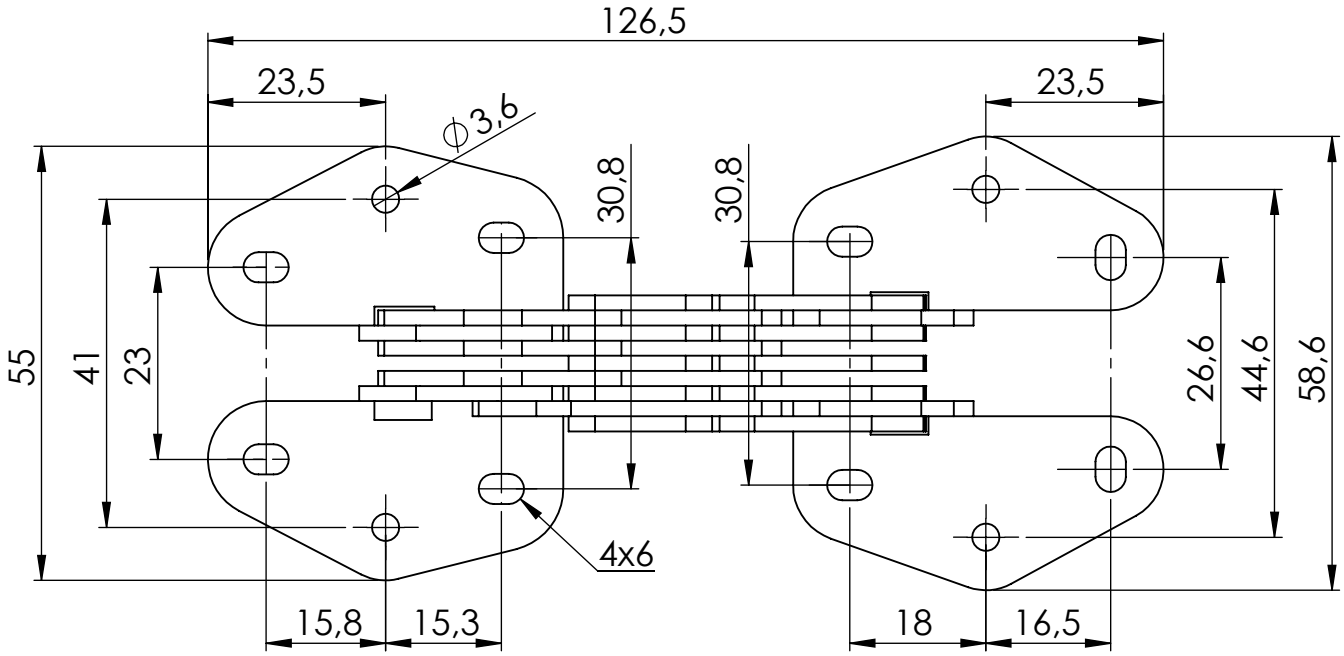

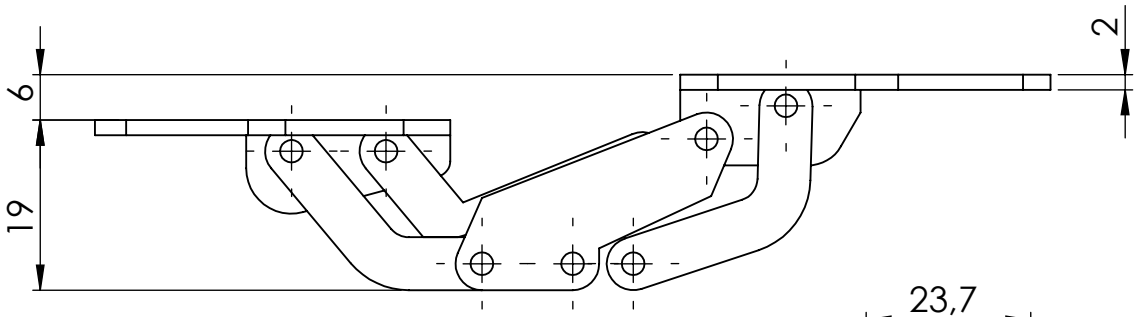

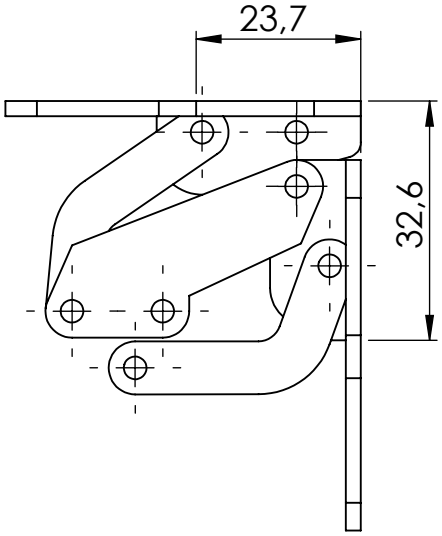

				GEWICHT: kg							ABMASS
											PASSMASS
										WERKST.	Stahl blau verzinkt
				FORMAT A4	ROHTEIL / MODELL- NR.		ARTIKELNUMMER:	14943			
					DATUM	NAME	BENENNUNG	Türscharnier unsichtbarer Anschlag			
				GEZ.	17.01.2021	Deutschle					
				GEPR.							
				MASSTAB 1:1		DET. MASSTAB	Lubeck Beschläge	Lubeck Beschläge GmbH Mommsenstr. 2-4 D-42289 Wuppertal Tel.: 0202-2648020			
ÄNR.	ÄNDERUNG	DATUM	NAME	URSPRUNG:			ERSATZ FÜR:			ERSETZT DURCH:	