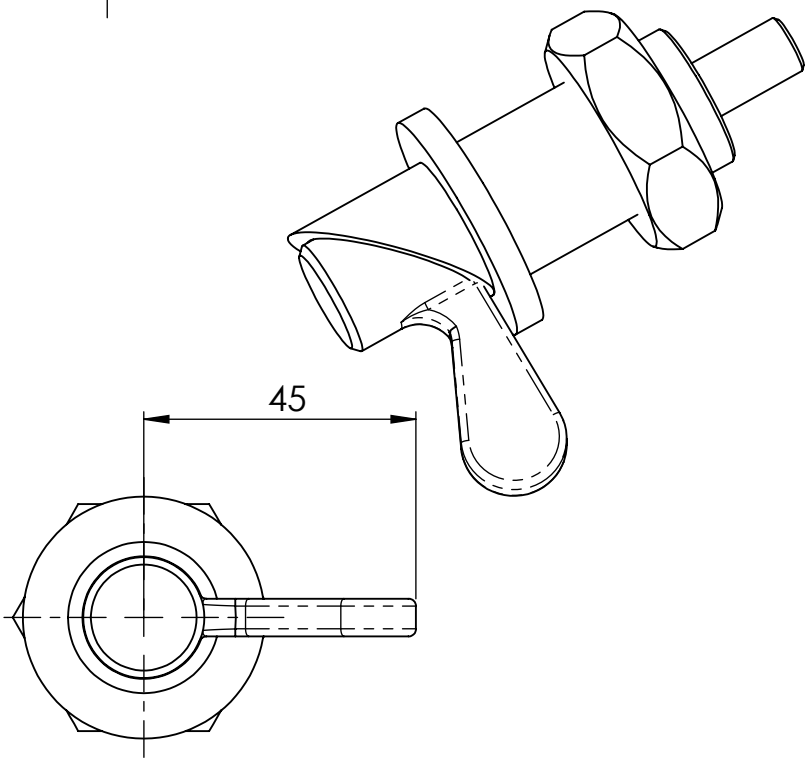

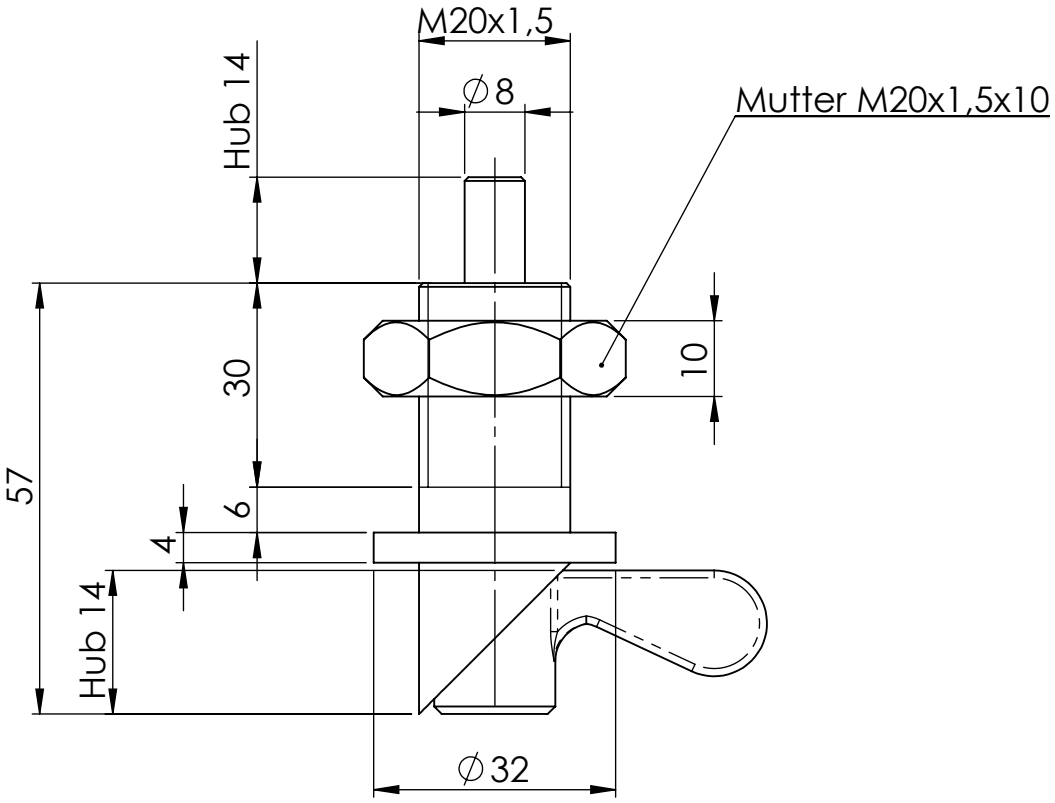

				GEWICHT: kg							ABMASS
											PASSMASS
										WERKST.	Edelstahl blank
				FORMAT A4	ROHTEIL / MODELL- NR.		ARTIKELNUMMER:	3252			
					DATUM	NAME	BENENNUNG				
				GEZ.	04.03.2021	Deutschle	Federriegel				
				GEPR.			arretierbar, mit Anschlag und Mutter				
				MASSTAB 1:1		DET. MASSTAB	Lubeck Beschläge	Lubeck Beschläge GmbH Mommsenstr. 2-4 D-42289 Wuppertal Tel.: 0202-2648020			
ÄNR.	ÄNDERUNG	DATUM	NAME	URSPRUNG:			ERSATZ FÜR:			ERSETZT DURCH:	