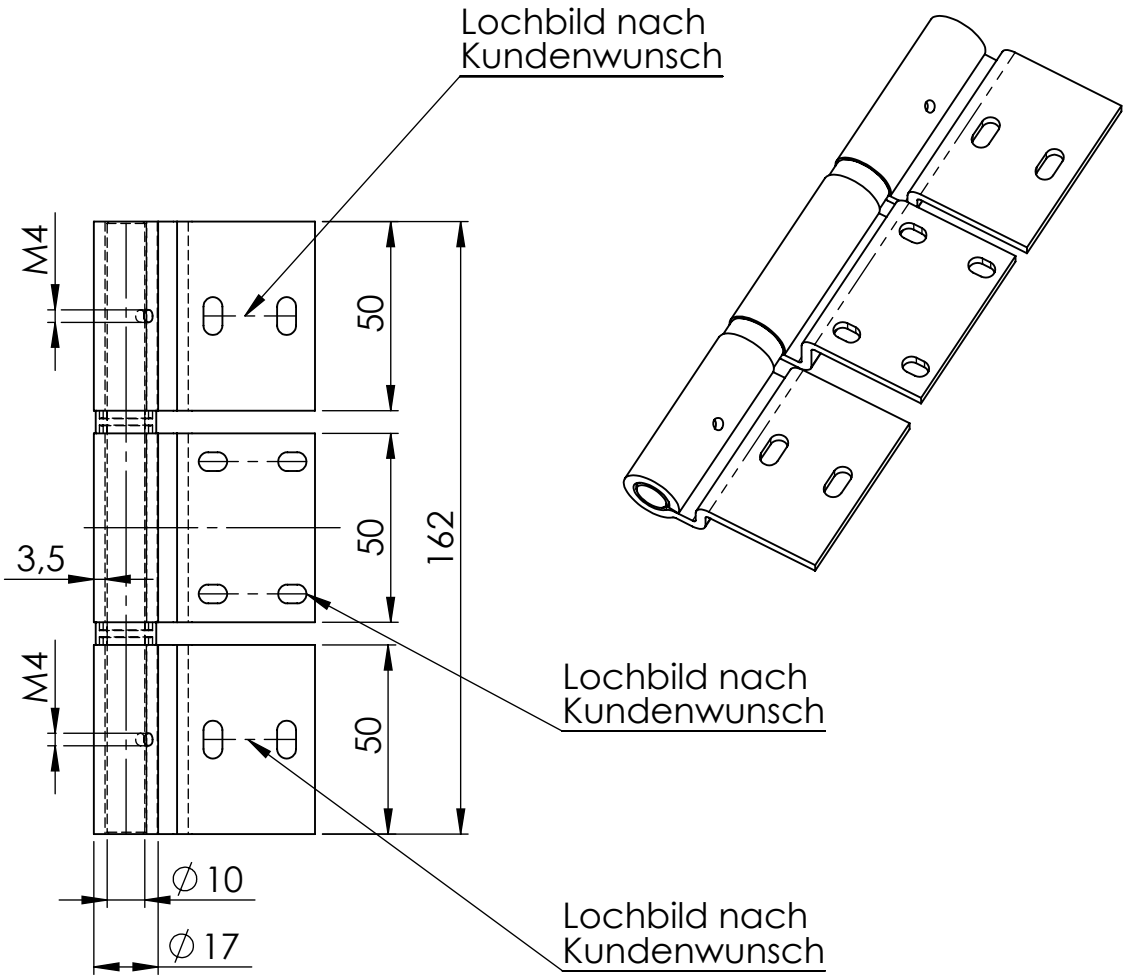

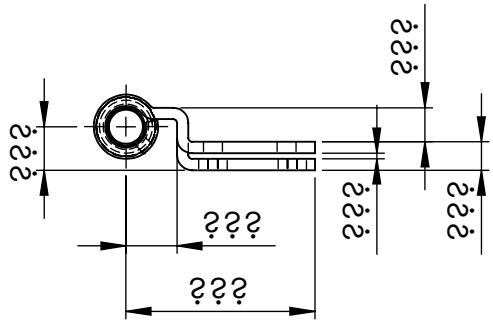

??? = nach Kundenwunsch

GEWICHT: kg			ABMASS
Tragkraft kg (2Stück): 160			PASSMASS
		WERKST. Stahl	
FORMAT A4	ROHTEIL / MODELL- NR.	ARTIKELNUMMER: 14970	
	DATUM	NAME	BENENNUNG
GEZ.	28.01.2021	Deutschle	Schwerlastscharnier
GEPR.			mit Kugellager, Oberflächen und Abmessung nach Kundenwunsch
MASSTAB 1:2	DET. MASSTAB		Lubeck Beschläge GmbH, Mommsenstr. 2-4, D-42289 Wuppertal, Tel.: 0202-2648020
ÄNR.	ÄNDERUNG	DATUM	NAME
URSPRUNG:		ERSATZ FÜR:	ERSETZT DURCH: