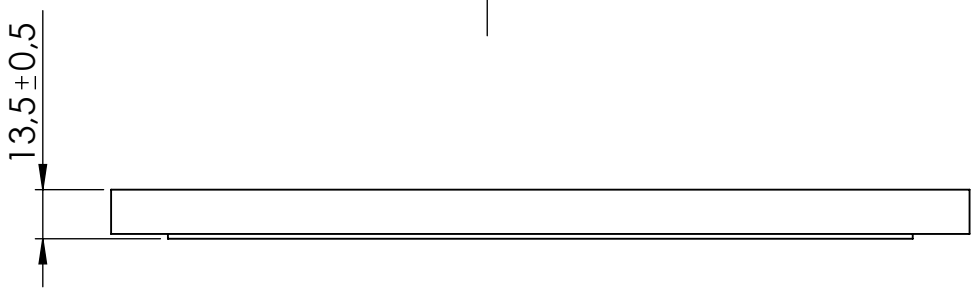

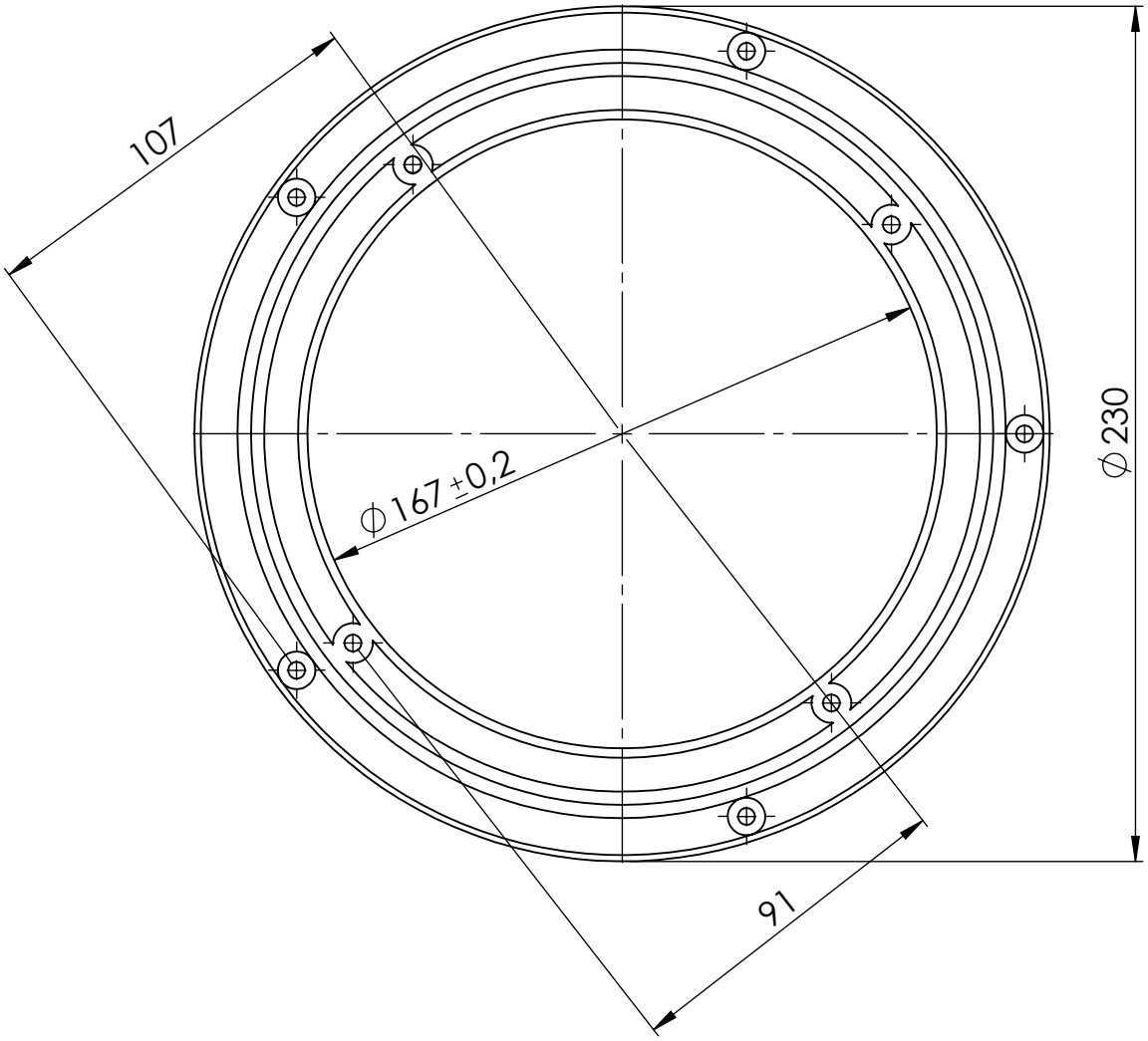

				Tragkraft: 100 kg							ABMASS
											PASSMASS
										WERKST.	Kunststoff transparent
				FORMAT A4	ROHTEIL / MODELL- NR.		ARTIKELNUMMER:	5270			
					DATUM	NAME	BENENNUNG				
				GEZ.	28.08.2021	Deutschle	Drehteller				
				GEPR.			Scheibe drehbar um 360°				
				MASSTAB 1:2		DET. MASSTAB	Lubeck Beschläge GmbH Mommsenstr. 2-4 D-42289 Wuppertal Tel.: 0202-2648020				
ÄNR.	ÄNDERUNG	DATUM	NAME	URSPRUNG:			ERSATZ FÜR:			ERSETZT DURCH:	