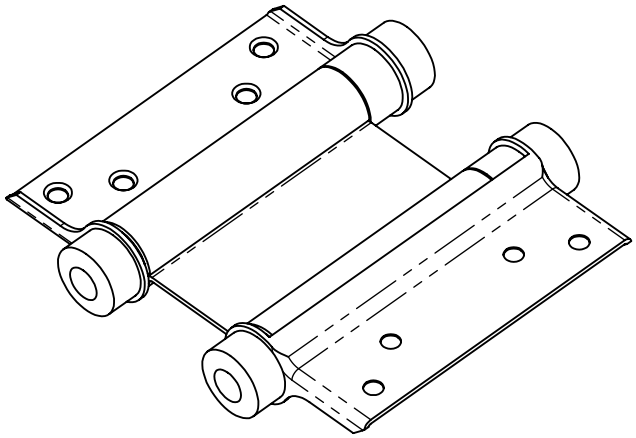

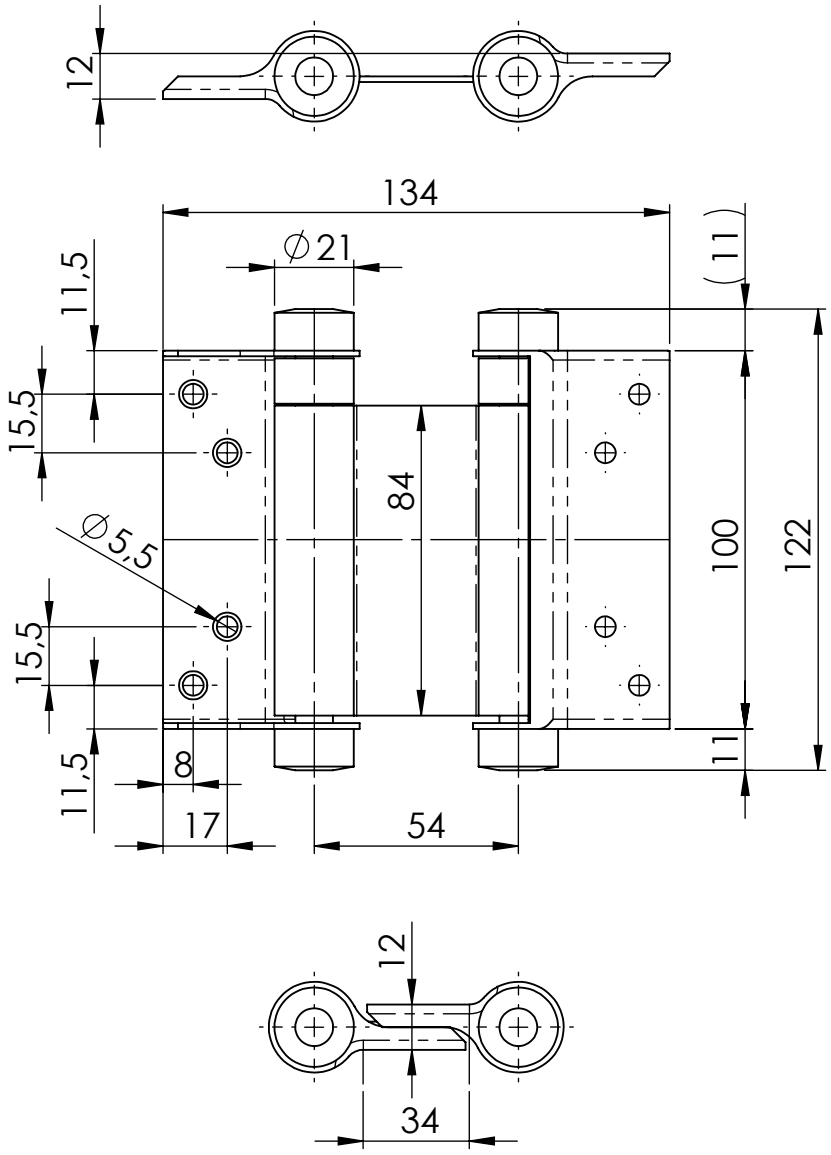

GEWICHT: kg			ABMASS
Türgewicht 22kg			PASSMASS
			WERKST. Edelstahl rostfrei
FORMAT A4	ROHTEIL / MODELL- NR.	ARTIKELNUMMER: 789	
	DATUM	NAME	BENENNUNG
GEZ.	14.03.2020	Deutschle	Pendeltürscharnier
GEPR.			
MASSTAB 1:2	DET. MASSTAB		Lubeck Beschläge GmbH Mommsenstr. 2-4 D-42289 Wuppertal Tel.: 0202-2648020
ÄNR. / ÄNDERUNG / DATUM / NAME	URSPRUNG:	ERSATZ FÜR:	ERSETZT DURCH: