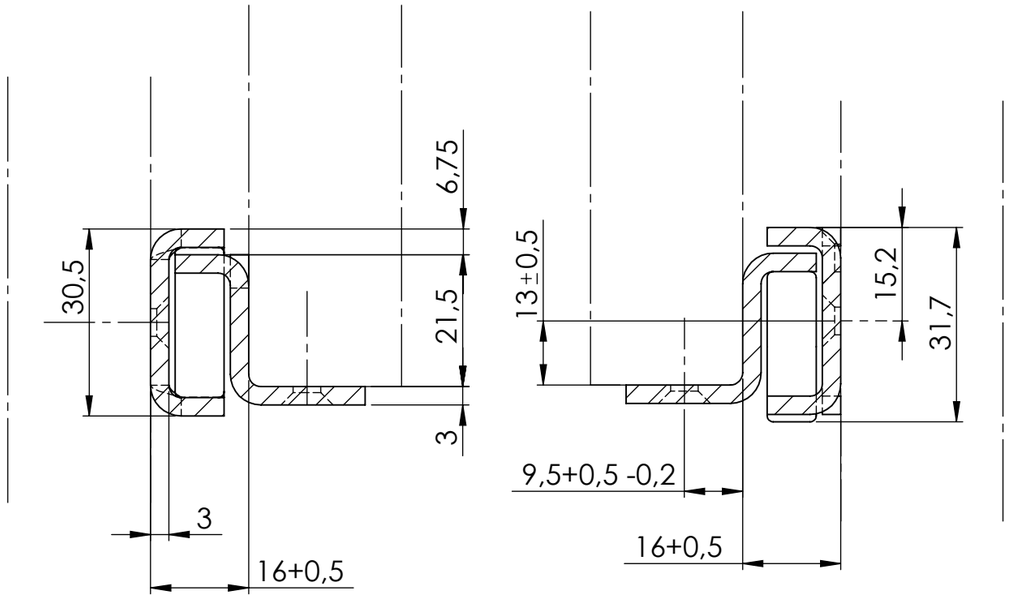

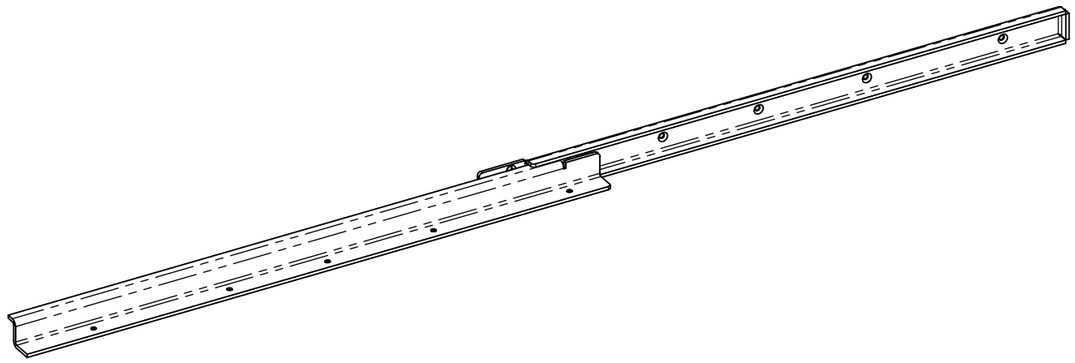

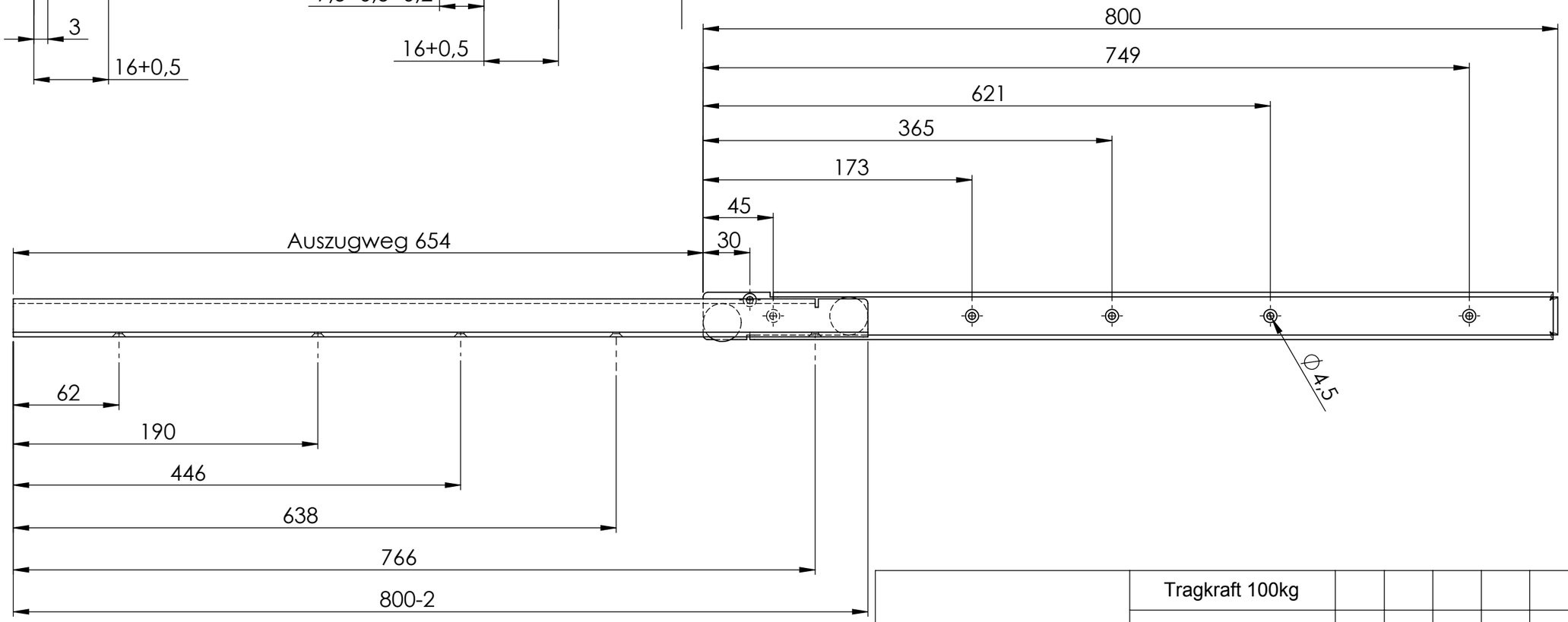

	Tragkraft 100kg									ABMASS
										PASSMASS
									WERKST.	Stahl weiß pulverbeschichtet

FORMAT A3	ROHTEIL / MODELL- NR.	ZEICHNUNGS-NR.	6589
	DATUM	NAME	BENENNUNG
GEZ.	02.05.2021	Deutschle	Rolleneinfachauszug für aufliegende Montage
GEPR.			
MASSTAB		DET. MASSTAB	

Lubeck Beschläge GmbH
Mommsenstr. 2-4
D-42289 Wuppertal
Tel.: 0202-2648020

ÄNR.	ÄNDERUNG	DATUM	NAME

URSPRUNG: | ERSATZ FÜR: | ERSETZT DURCH: