| 1 | 2 | 3 | 4 |
|---|---|---|---|

A

B

C

D

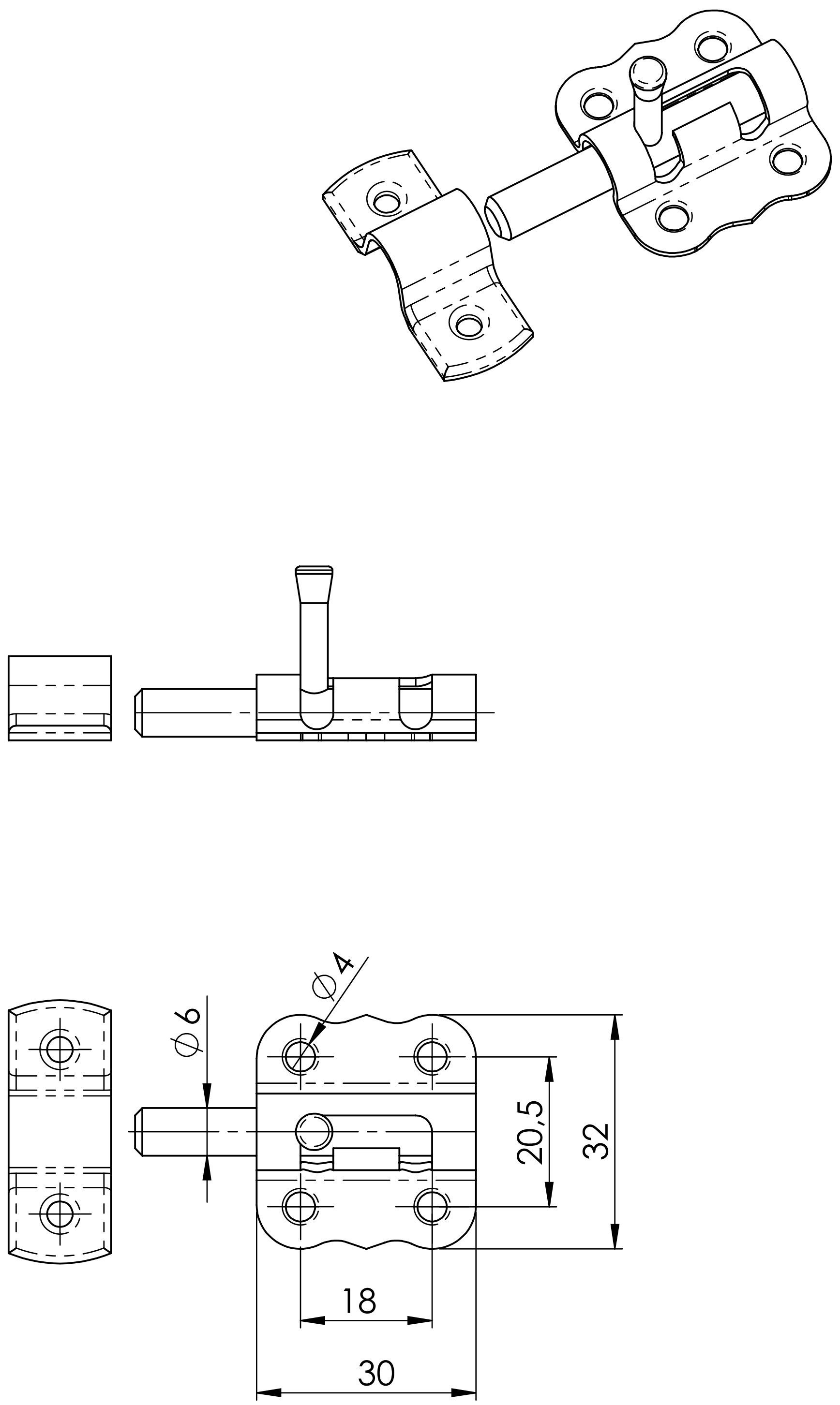


| | | | |
|---|---|---|---|
| GEWICHT: kg | | | ABMASS |
| | | | PASSMASS |
| | | | WERKST. Stahl vernickelt |
| FORMAT A4 | ROHTEIL / MODELL- NR. | ARTIKELNUMMER: 11277 | |
| | DATUM | NAME | BENENNUNG |
| GEZ. | 24.10.2020 | Deutschle | Grendelriegel ohne Feder, mit Schlaufe |
| GEPR. | | | |
| MASSTAB 1:1 | | DET. MASSTAB | Lubeck Beschläge GmbH<br>Mommsenstr. 2-4<br>D-42289 Wuppertal<br>Tel.: 0202-2648020 |
| URSPRUNG: | | ERSATZ FÜR: | ERSETZT DURCH: |

| ÄNR. | ÄNDERUNG | DATUM | NAME |
|---|---|---|---|