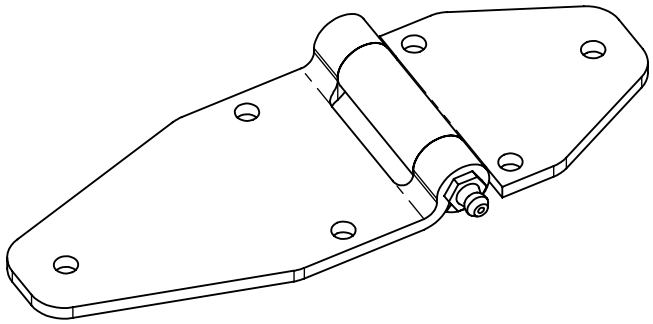

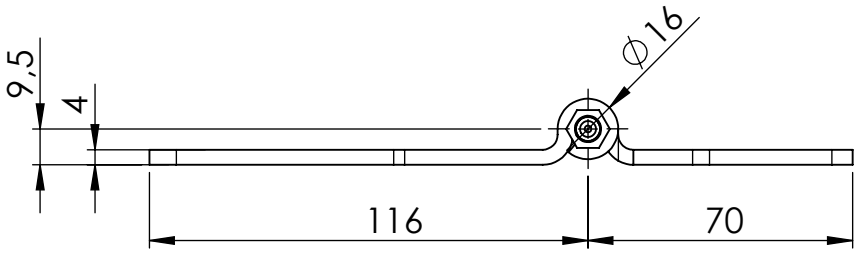

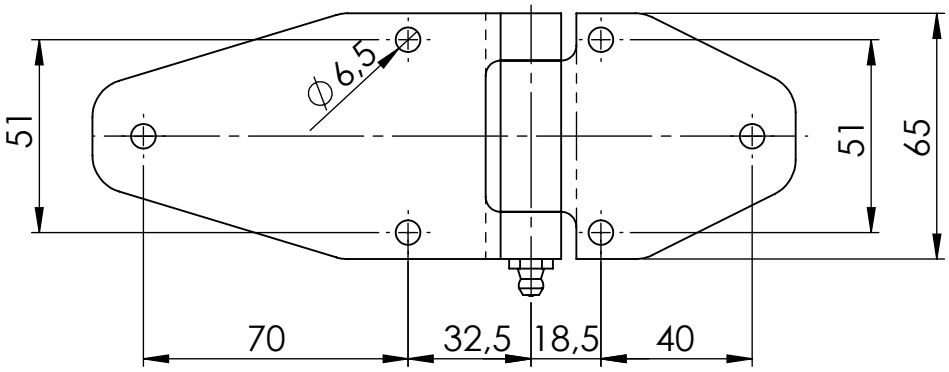

				GEWICHT: kg								ABMASS
												PASSMASS
											WERKST.	Edelstahl blank
				FORMAT A4	ROHTEIL / MODELL- NR.		ARTIKELNUMMER:	15105				
					DATUM	NAME	BENENNUNG					
				GEZ.	10.02.2021	Deutschle	Möbelwagenscharnier					
				GEPR.			gerollt mit Schmiernippel					
				MASSTAB 1:2		DET. MASSTAB	Lubeck Beschläge					
ÄNR.	ÄNDERUNG	DATUM	NAME	URSPRUNG:			ERSATZ FÜR:				ERSETZT DURCH:	

Lubeck Beschläge GmbH
Mommsenstr. 2-4
D-42289 Wuppertal
Tel.: 0202-2648020