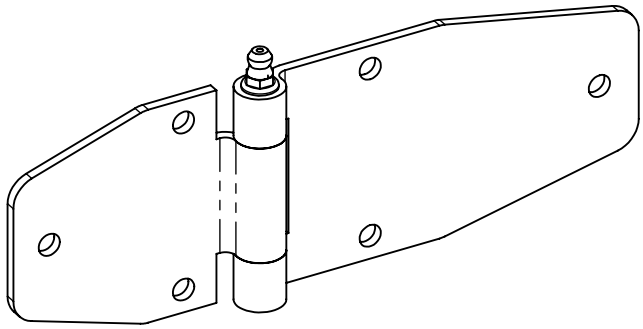

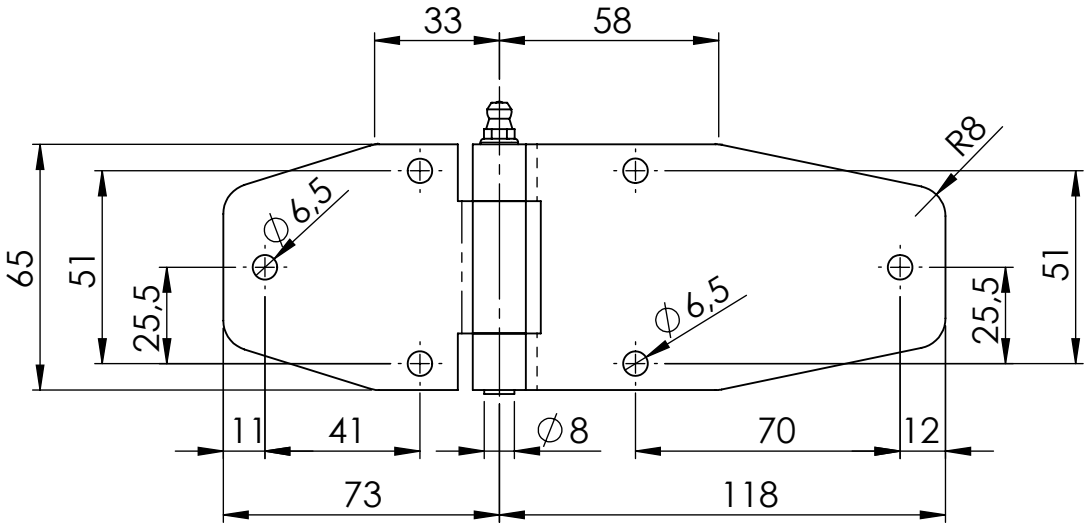

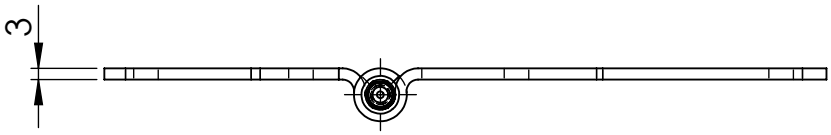

				GEWICHT: kg								ABMASS
												PASSMASS
												WERKST. Stahl blau verzinkt
				FORMAT A4	ROHTEIL / MODELL- NR.		ARTIKELNUMMER: 4646					
					DATUM	NAME	BENENNUNG					
				GEZ.	14.05.2019	Deutschle	Scharnier					
				GEPR.			verdeckt gerollt, ungleichschenklig					
				MASSTAB 1:2		DET. MASSTAB	Lubeck Beschläge	Lubeck Beschläge GmbH Mommsenstr. 2-4 D-42289 Wuppertal Tel.: 0202-2648020				
ÄNR.	ÄNDERUNG	DATUM	NAME	URSPRUNG:			ERSATZ FÜR:					ERSETZT DURCH: