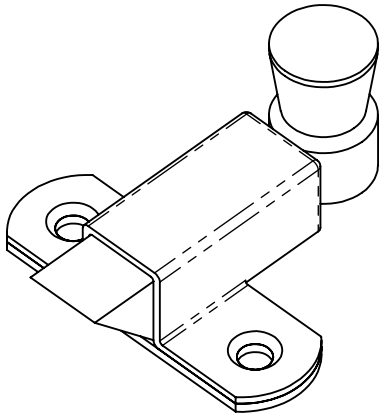

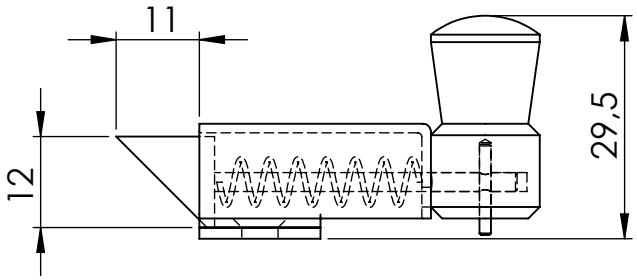

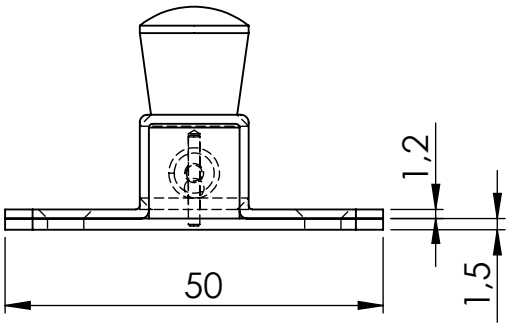

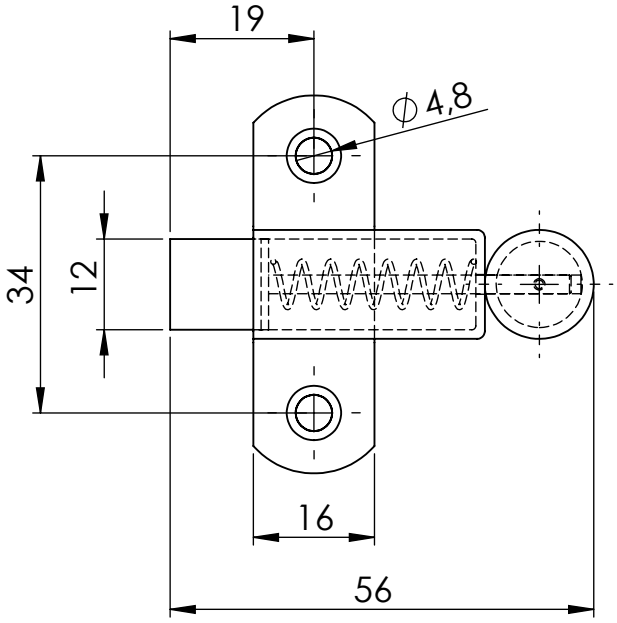

				GEWICHT: kg							ABMASS
											PASSMASS
										WERKST.	Stahl blau verzinkt
				FORMAT A4	ROHTEIL / MODELL- NR.		ARTIKELNUMMER:	14899			
					DATUM	NAME	BENENNUNG				
				GEZ.	12.10.2020	Deutschle	Oberlichtschnäpper mit Rückstellfeder, Zunge steigend				
				GEPR.							
				MASSTAB 1:1		DET. MASSTAB	Lubeck Beschläge GmbH, Mommsenstr. 2-4, D-42289 Wuppertal, Tel.: 0202-2648020				
ÄNR.	ÄNDERUNG	DATUM	NAME	URSPRUNG:			ERSATZ FÜR:			ERSETZT DURCH:	