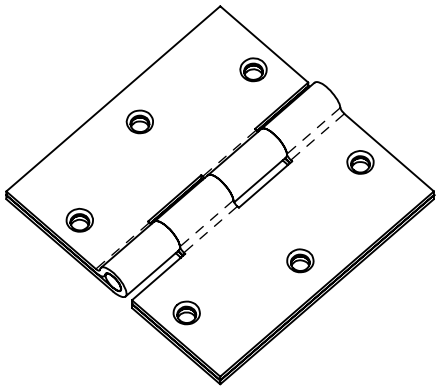

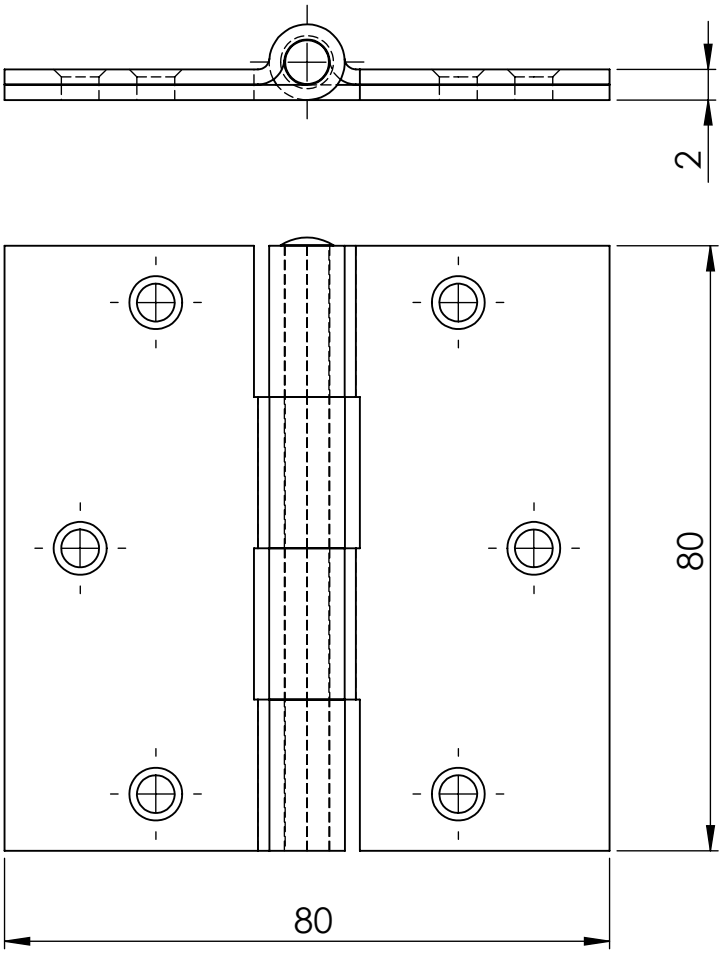

GEWICHT: kg			ABMASS
			PASSMASS
			WERKST. Stahl blau verzinkt Stift Messing
FORMAT A4	ROHTEIL / MODELL- NR.	ARTIKELNUMMER:	2997
	DATUM	NAME	BENENNUNG
GEZ.	19.02.2020	Deutschle	Scharnier gelocht, geschlagen, käntig
GEPR.			
MASSTAB 1:1		DET. MASSTAB	Lubeck Beschläge GmbH Mommsenstr. 2-4 D-42289 Wuppertal Tel.: 0202-2648020
ÄNR.	ÄNDERUNG	DATUM	NAME
URSPRUNG:		ERSATZ FÜR:	ERSETZT DURCH: