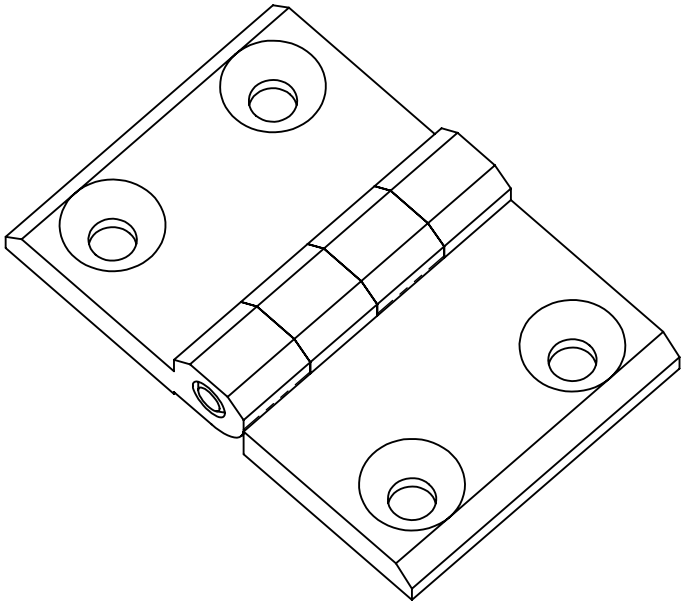

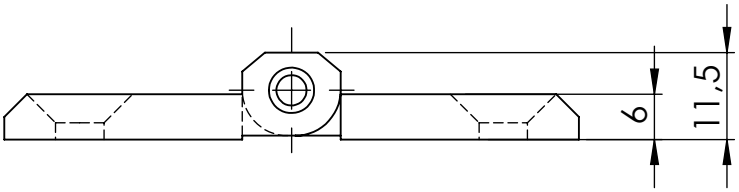

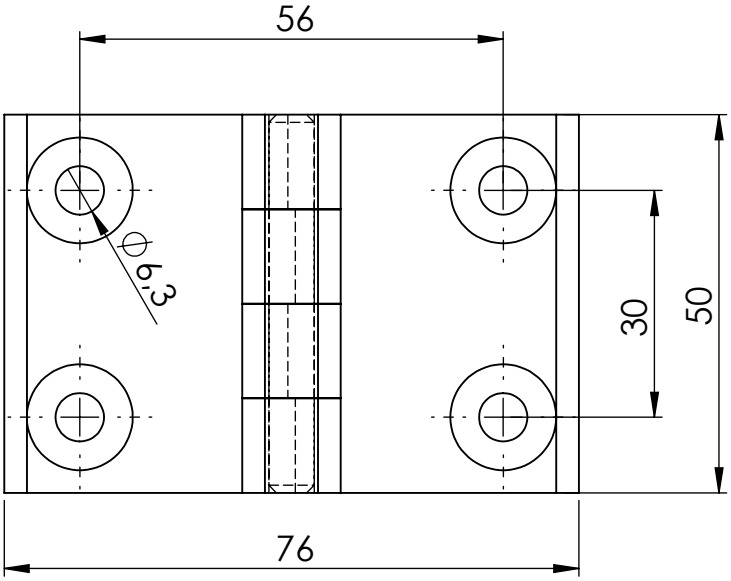

GEWICHT: kg			ABMASS
			PASSMASS
			WERKST. Edelstahl AISI316 geschliffen Stift Edelstahl
FORMAT A4	ROHTEIL / MODELL- NR.	ARTIKELNUMMER:	3679
	DATUM	NAME	BENENNUNG
GEZ.	22.02.2020	Deutschle	Anschraubscharnier gelocht
GEPR.			
MASSTAB 1:1		DET. MASSTAB	Lubeck Beschläge GmbH Mommsenstr. 2-4 D-42289 Wuppertal Tel.: 0202-2648020
ÄNR. / ÄNDERUNG / DATUM / NAME	URSPRUNG:	ERSATZ FÜR:	ERSETZT DURCH: