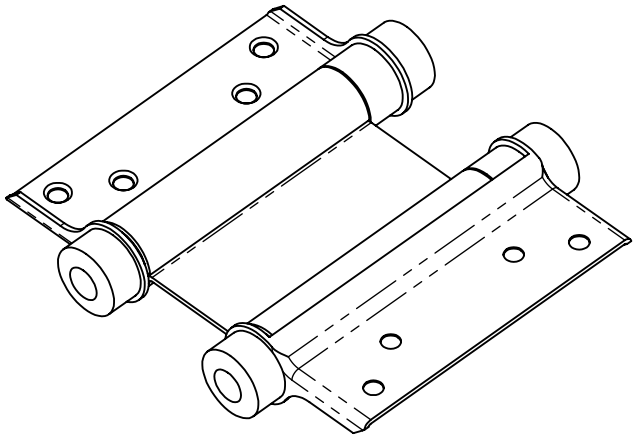

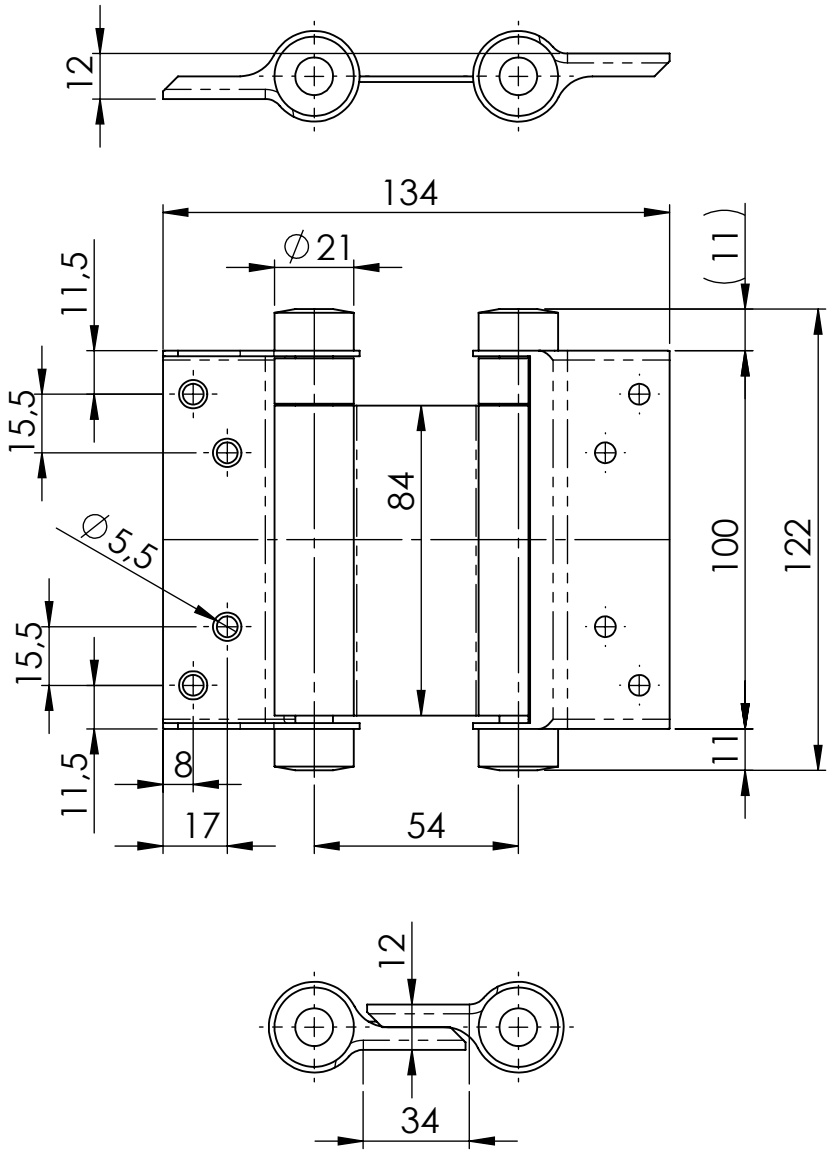

				GEWICHT: kg						ABMASS
				Türgewicht 22kg						PASSMASS
								WERKST.	Stahl blau verzinkt	
				FORMAT A4	ROHTEIL / MODELL- NR.		ARTIKELNUMMER:	3745		
					DATUM	NAME	BENENNUNG	Pendeltürscharnier		
				GEZ.	14.03.2020	Deutschle				
				GEPR.						
				MASSTAB 1:2		DET. MASSTAB	Lubeck Beschläge GmbH Mommsenstr. 2-4 D-42289 Wuppertal Tel.: 0202-2648020			
ÄNR.	ÄNDERUNG	DATUM	NAME	URSPRUNG:			ERSATZ FÜR:		ERSETZT DURCH:	