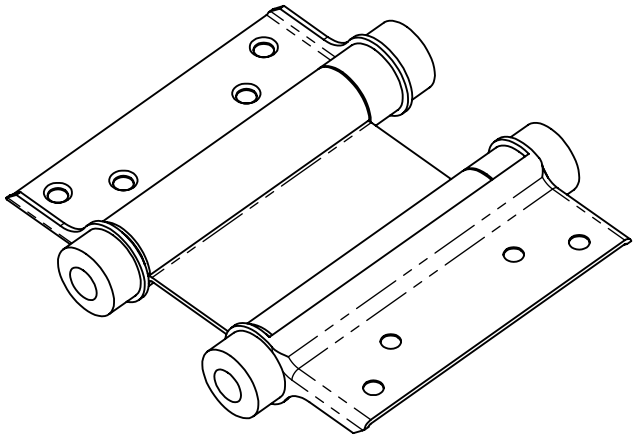

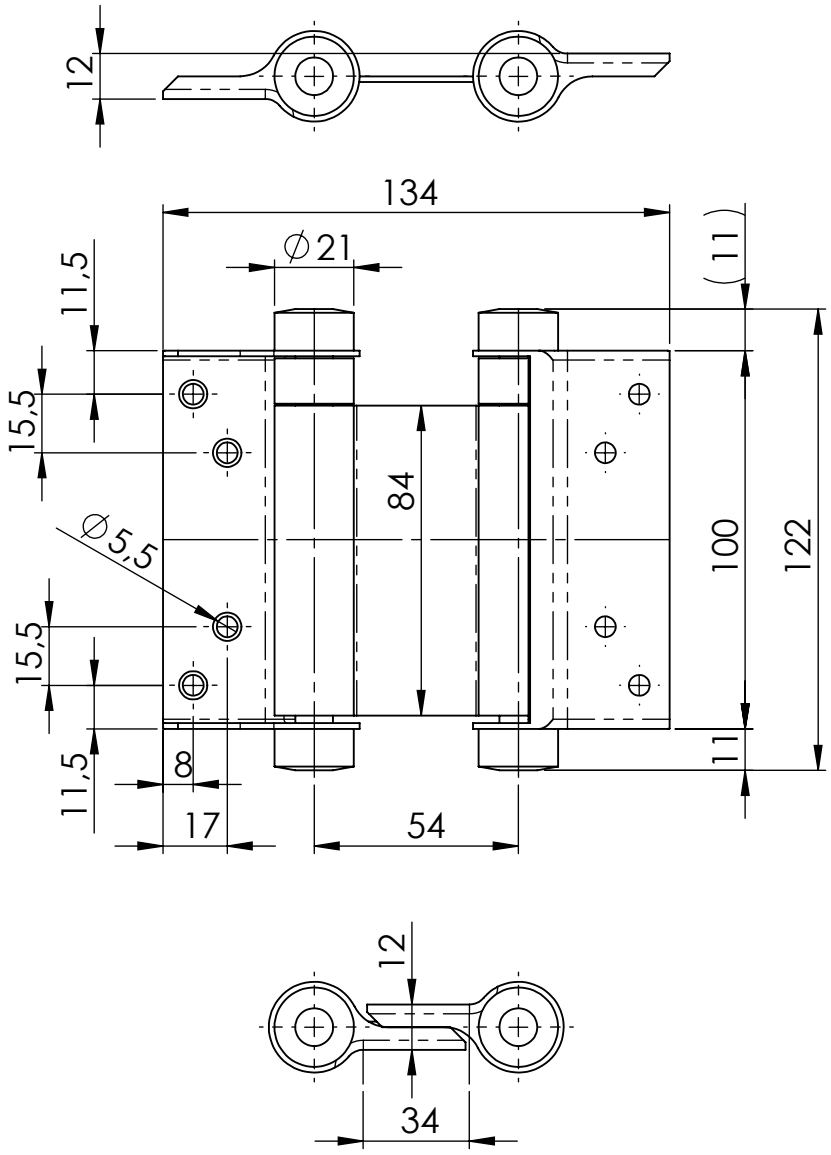

GEWICHT: kg			ABMASS
Türgewicht 22kg			PASSMASS
			WERKST. Stahl verchromt
FORMAT A4	ROHTEIL / MODELL- NR.	ARTIKELNUMMER: 7987	
	DATUM	NAME	BENENNUNG
GEZ.	14.03.2020	Deutschle	Pendeltürscharnier
GEPR.			
MASSTAB 1:2	DET. MASSTAB		Lubeck Beschläge GmbH, Mommsenstr. 2-4, D-42289 Wuppertal, Tel.: 0202-2648020
URSPRUNG:		ERSATZ FÜR:	ERSETZT DURCH:

ÄNR.	ÄNDERUNG	DATUM	NAME