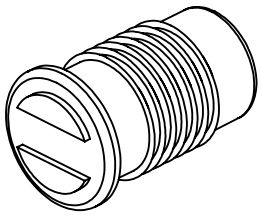

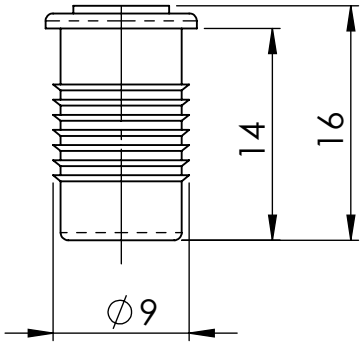

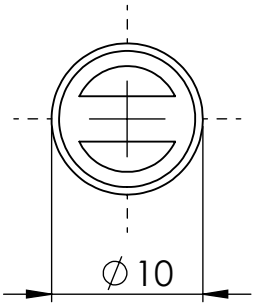

											ABMASS
											PASSMASS
											Kunststoff schwarz

FORMAT A4	ROHTEIL / MODELL- NR.	ARTIKELNUMMER:	4905
	DATUM	NAME	BENENNUNG
GEZ.	12.04.2021	Deutschle	Magnetschnäpper
GEPR.			rund, zum Einlassen, ohne Gegenplatte
MASSTAB 2:1		DET. MASSTAB	Lubeck Beschläge GmbH Mommsenstr. 2-4 D-42289 Wuppertal Tel.: 0202-2648020
ÄNR. / ÄNDERUNG / DATUM / NAME	URSPRUNG:	ERSATZ FÜR:	ERSETZT DURCH: