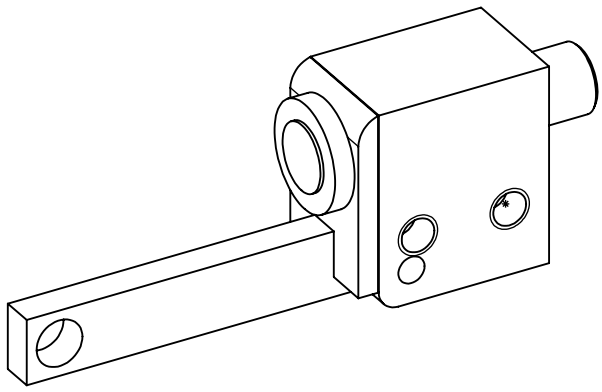

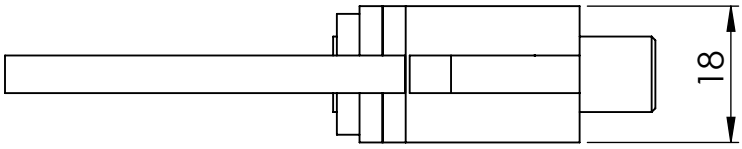

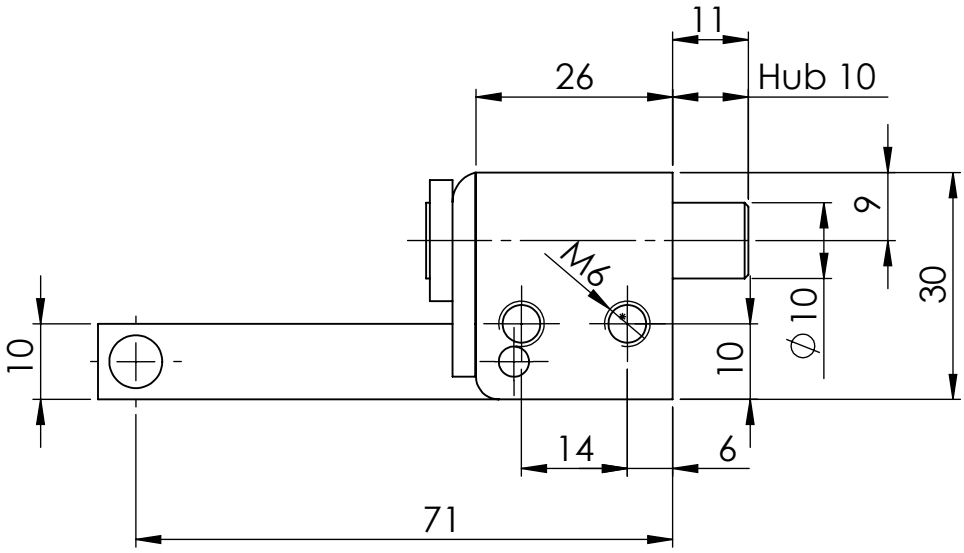

GEWICHT: kg			ABMASS
			PASSMASS
		WERKST.	Stahl blank
FORMAT A4	ROHTEIL / MODELL- NR.	ARTIKELNUMMER:	3263

	DATUM	NAME
GEZ.	08.03.2021	Deutschle
GEPR.		

BENENNUNG

Federriegel/Rastbolzen

mit Gehäuse und geradem Hebel, 90° Winkel

MASSTAB 1:1 DET. MASSTAB

Lubeck Beschläge GmbH
Mommsenstr. 2-4
D-42289 Wuppertal
Tel.: 0202-2648020

ÄNR.	ÄNDERUNG	DATUM	NAME

URSPRUNG: ERSATZ FÜR: ERSETZT DURCH: