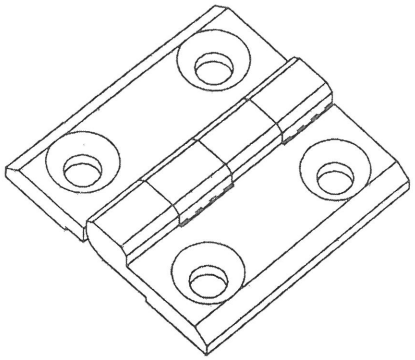

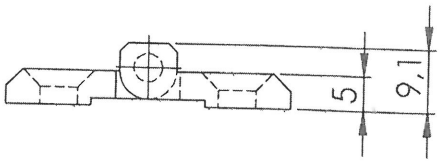

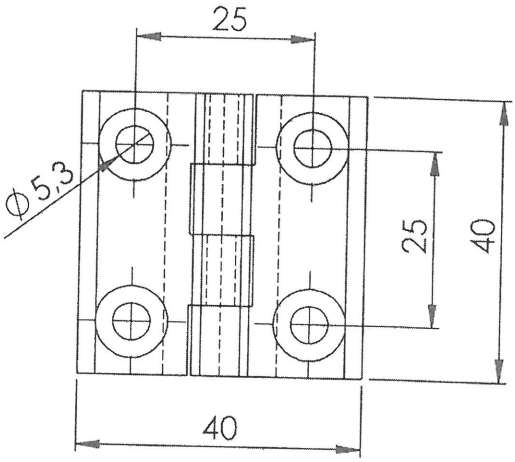

GEWICHT: kg			ABMASS
			PASSMASS
			WERKST. Edelstahl AISI316 blank Stift Edelstahl
FORMAT A4	ROHTEIL / MODELL- NR.	ARTIKELNUMMER: EDV 15306	
	DATUM	NAME	BENENNUNG
GEZ.	22.02.2020	Deutschle	Anschraubscharnier gelocht
GEPR.			
MASSTAB 1:1	DET. MASSTAB		Lubeck Beschläge GmbH Mommsenstr. 2-4 D-42289 Wuppertal Tel.: 0202-2648020
URSPRUNG:		ERSATZ FÜR:	ERSETZT DURCH:

ÄNR.	ÄNDERUNG	DATUM	NAME