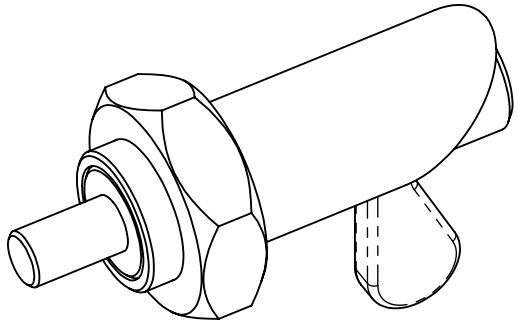

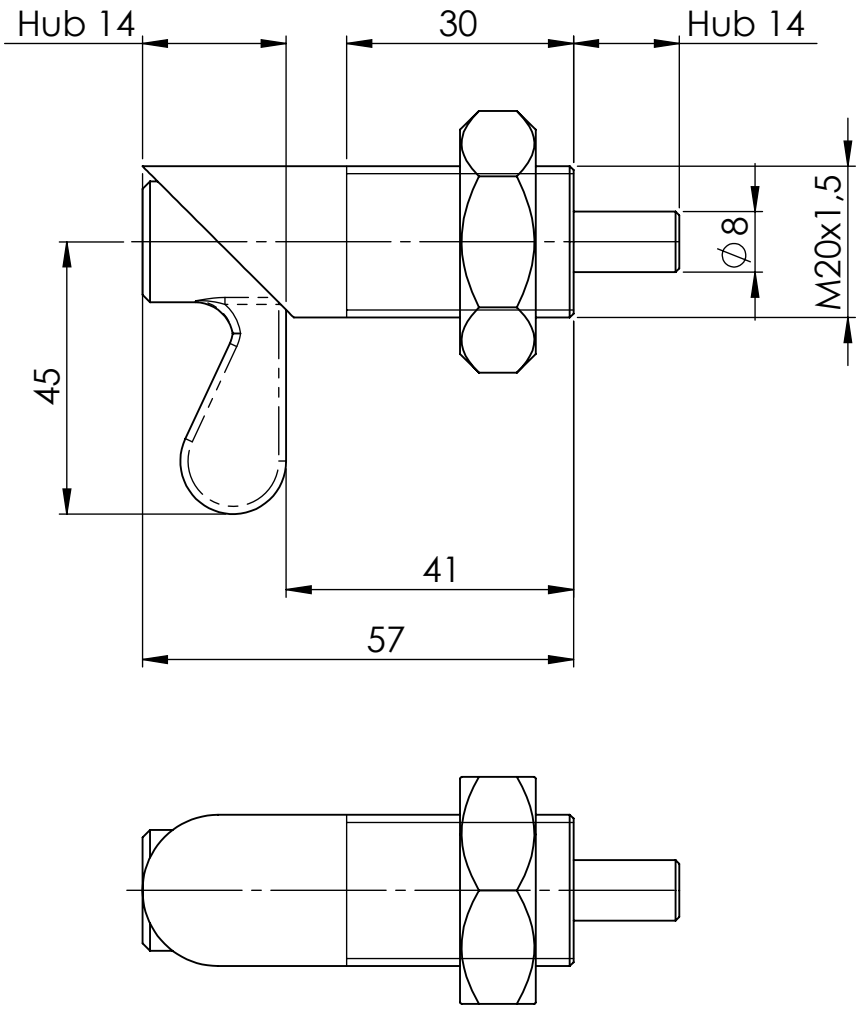

				GEWICHT: kg								ABMASS
												PASSMASS
											WERKST.	Stahl blau verzinkt
				FORMAT A4	ROHTEIL / MODELL- NR.		ARTIKELNUMMER:	3229				
					DATUM	NAME	BENENNUNG	Federriegel mit Gewinde				
				GEZ.	18.02.2021	Deutschle						
				GEPR.								
				MASSTAB 1:1		DET. MASSTAB	Lubeck Beschläge	Lubeck Beschläge GmbH Mommsenstr. 2-4 D-42289 Wuppertal Tel.: 0202-2648020				
ÄNR.	ÄNDERUNG	DATUM	NAME	URSPRUNG:			ERSATZ FÜR:				ERSETZT DURCH:	