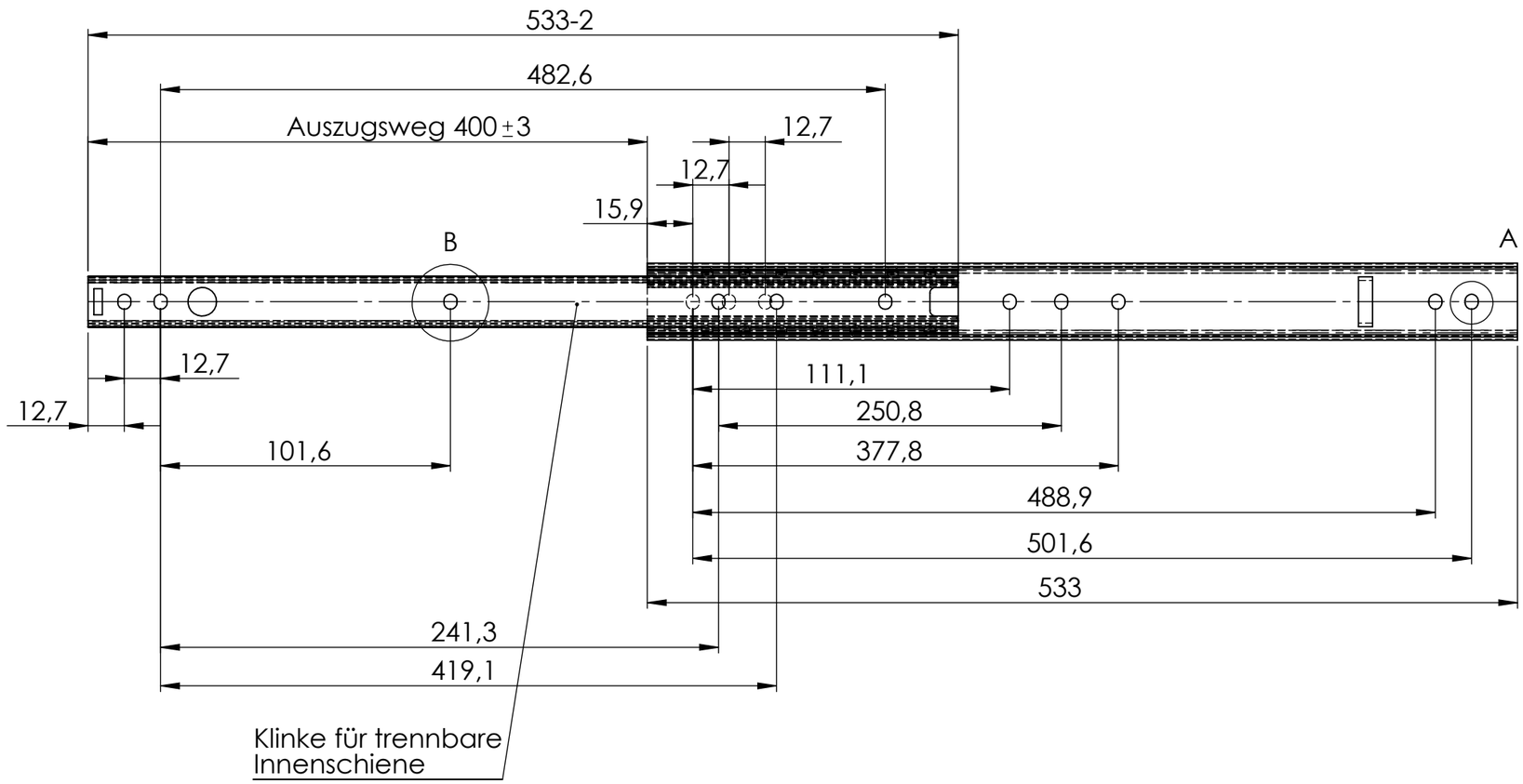


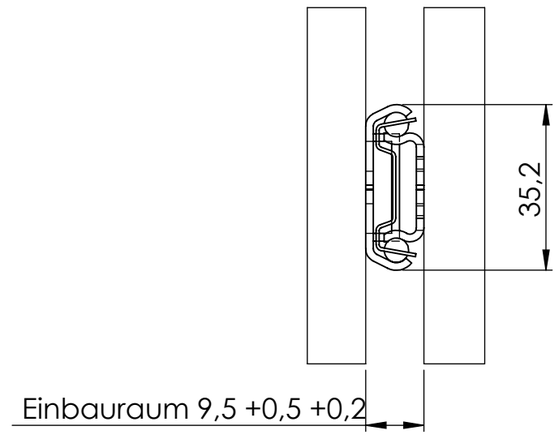


DETAIL A

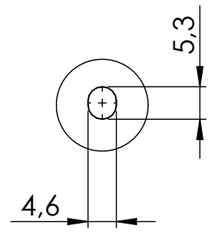

DETAIL B

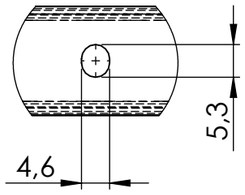


| | | | | | | | | | | | |
|---|---|---|---|---|---|---|---|---|---|---|---|
| | | | | Tragfähigkeit pro Paar kg: 41 | | | | | | | ABMASS |
| | | | | | | | | | | | PASSMASS |
| | | | | | | | | | | | WERKST. Stahl blau verzinkt |
| | | | | FORMAT A3 | ROHTEIL / MODELL- NR. | | ZEICHNUNGS-NR. 10829 | | | | |
| | | | | | DATUM | NAME | BENENNUNG | | | | |
| | | | | GEZ. | 26.04.2021 | Deutschle | Kugeleinfachauszug | | | | |
| | | | | GEPR. | | | für seitliche Montage, trennbare Innenschiene | | | | |
| | | | | MASSTAB 1:2 | | DET. MASSTAB xx | Lubeck Beschläge GmbH Mommsenstr. 2-4 D-42289 Wuppertal Tel.: 0202-2648020 | | | | |
| ÄNR. | ÄNDERUNG | DATUM | NAME | URSPRUNG: | | | ERSATZ FÜR: | | | ERSETZT DURCH: | |