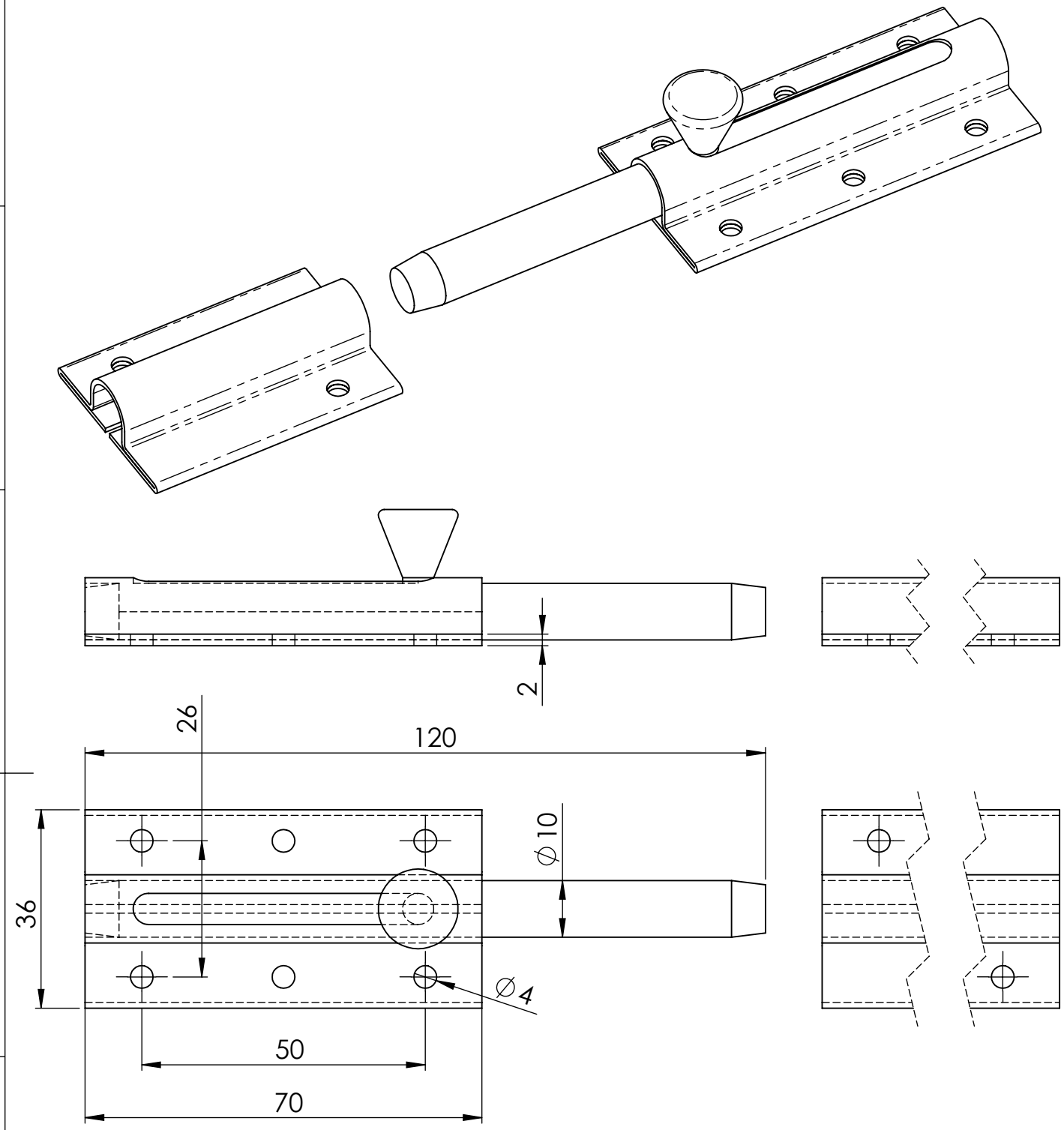

GEWICHT: kg			ABMASS
			PASSMASS
			WERKST. Stahl blau verzinkt
FORMAT A4	ROHTEIL / MODELL- NR.	ARTIKELNUMMER:	3885
	DATUM	NAME	BENENNUNG
GEZ.	30.04.2019	Deutschle	Bolzen-Knopfriegel mit Schlaufe
GEPR.			
MASSTAB 1:1		DET. MASSTAB	

Lubeck Beschläge
Mommsenstr. 2-4
D-42289 Wuppertal
Tel.: 0202-2648020

ÄNR.	ÄNDERUNG	DATUM	NAME	URSPRUNG:	ERSATZ FÜR:	ERSETZT DURCH: