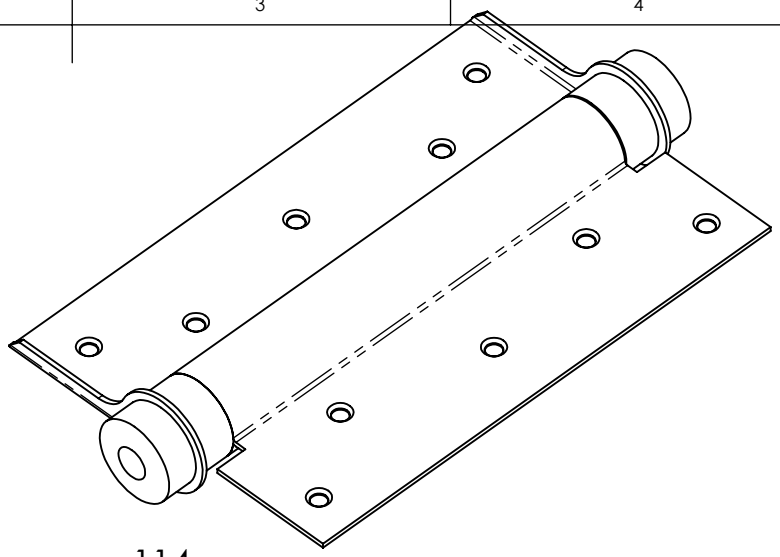

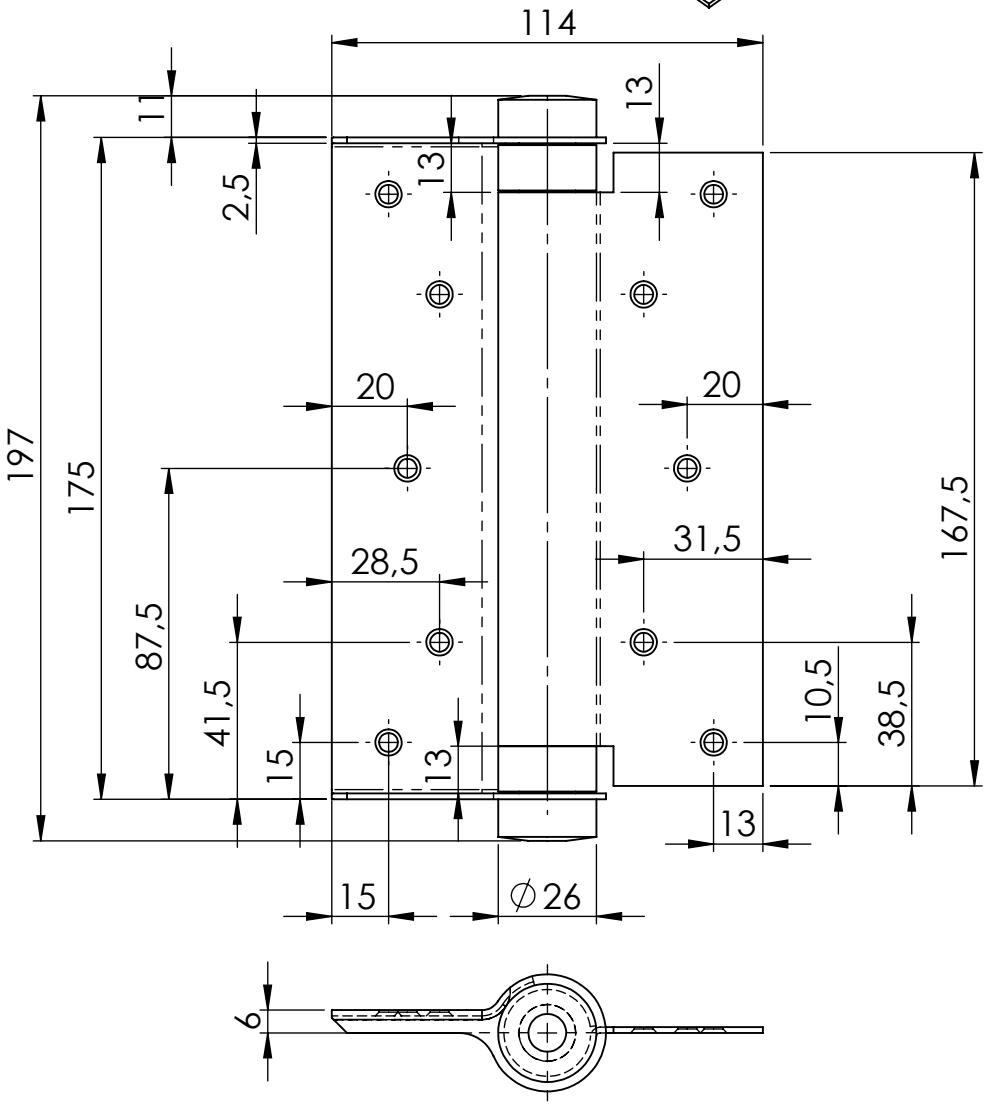

GEWICHT: kg			ABMASS
Türgewicht 55kg			PASSMASS
			WERKST. Stahl blau verzinkt
FORMAT A4	ROHTEIL / MODELL- NR.	ARTIKELNUMMER:	3783
	DATUM	NAME	BENENNUNG
GEZ.	11.03.2020	Deutschle	Pendeltürscharnier
GEPR.			
MASSTAB 1:2	DET. MASSTAB		Lubeck Beschläge GmbH Mommsenstr. 2-4 D-42289 Wuppertal Tel.: 0202-2648020
ÄNR. / ÄNDERUNG / DATUM / NAME	URSPRUNG:	ERSATZ FÜR:	ERSETZT DURCH: