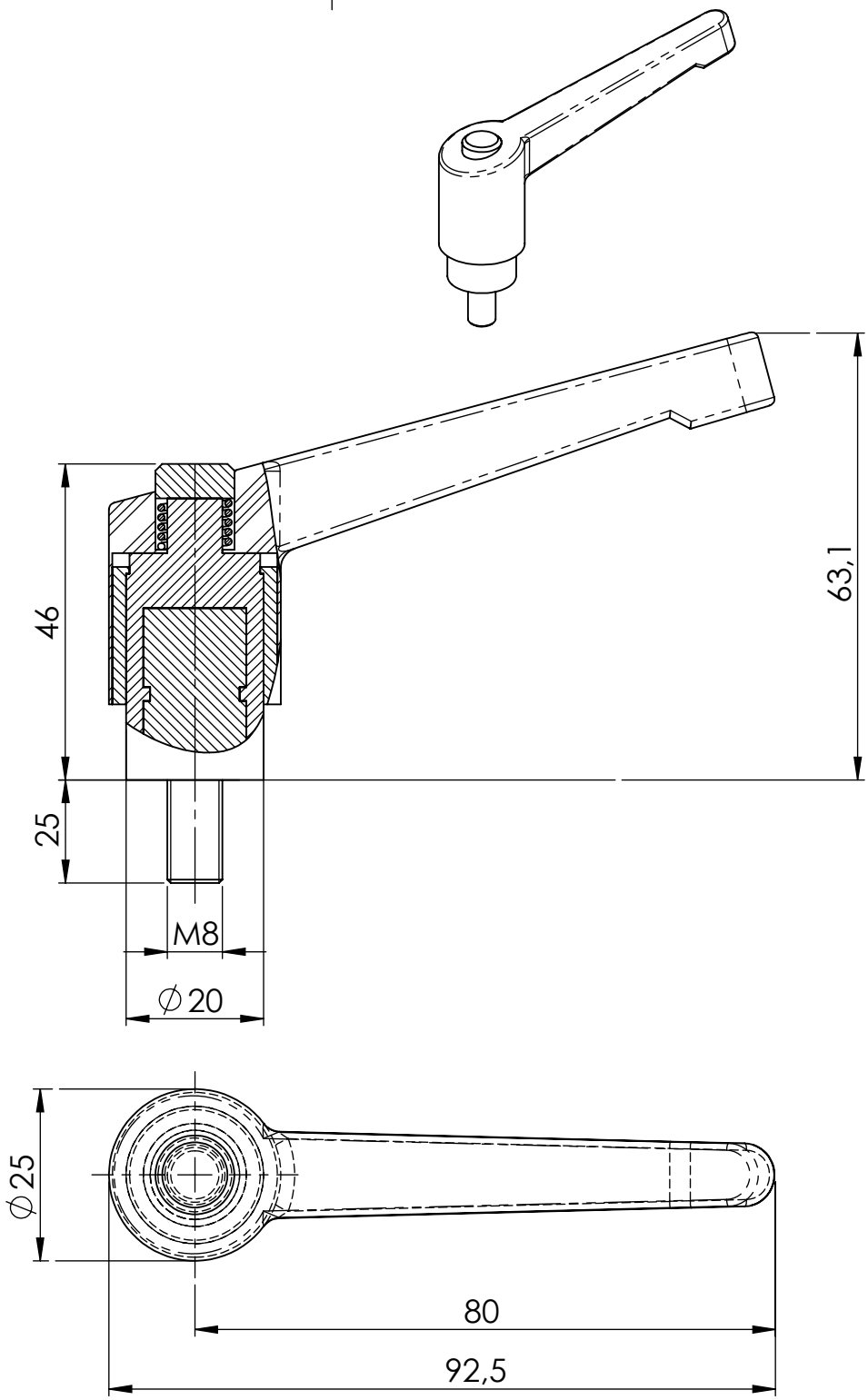

GEWICHT: kg			ABMASS
			PASSMASS
			WERKST. Polyamid schwarz Schraube Stahl blau verzinkt
FORMAT A4	ROHTEIL / MODELL- NR.	ARTIKELNUMMER:	15014

	DATUM	NAME
GEZ.	04.12.2020	Deutschle
GEPR.		

BENENNUNG

Klemmhebelschraube

verstärkt, verstellbar, mit Druckknopf

MASSTAB 1:1 DET. MASSTAB

Lubeck Beschläge GmbH
Mommsenstr. 2-4
D-42289 Wuppertal
Tel.: 0202-2648020

ÄNR.	ÄNDERUNG	DATUM	NAME

URSPRUNG: ERSATZ FÜR: ERSETZT DURCH: