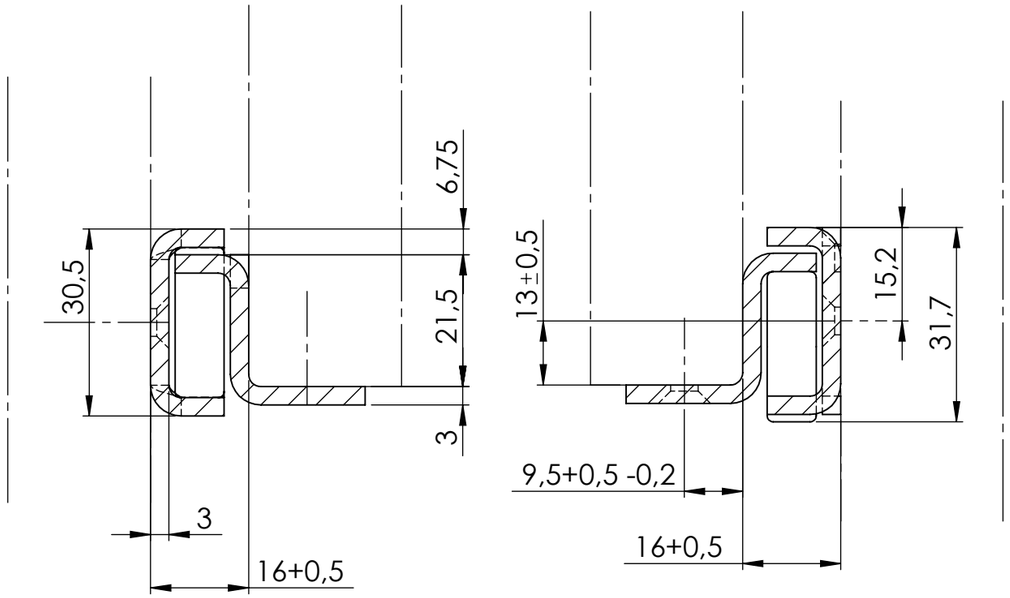

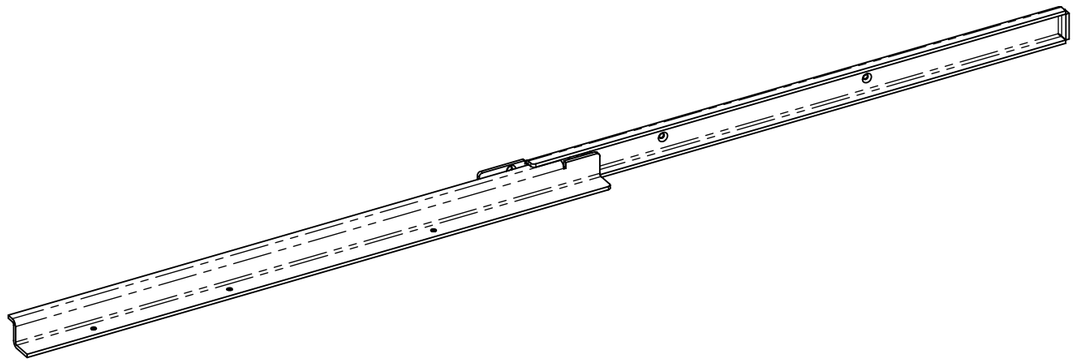

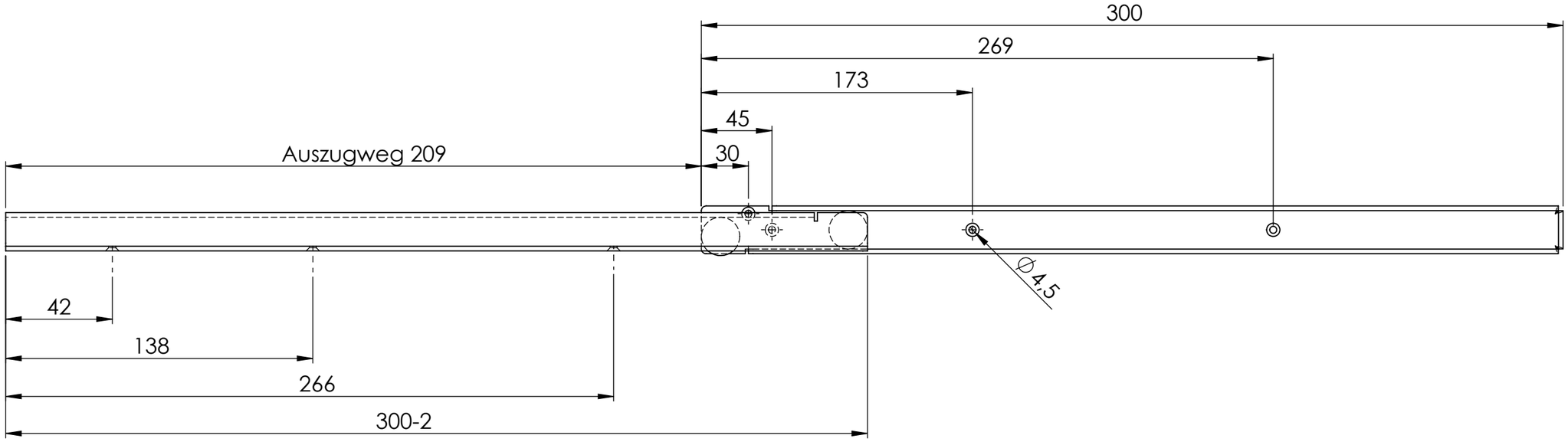

	Tragkraft 100kg									ABMASS
										PASSMASS
										WERKST. Stahl blau verzinkt
	FORMAT A3	ROHTEIL / MODELL- NR.			ZEICHNUNGS-NR. 10380					
		DATUM	NAME		BENENNUNG Rolleneinfachauszug für aufliegende Montage					
	GEZ.	02.05.2021	Deutschle							
	GEPR.									
	MASSTAB		DET. MASSTAB		Lubeck Beschläge GmbH Mommsenstr. 2-4 D-42289 Wuppertal Tel.: 0202-2648020					
ÄNR.	ÄNDERUNG	DATUM	NAME		URSPRUNG:		ERSATZ FÜR:		ERSETZT DURCH:	