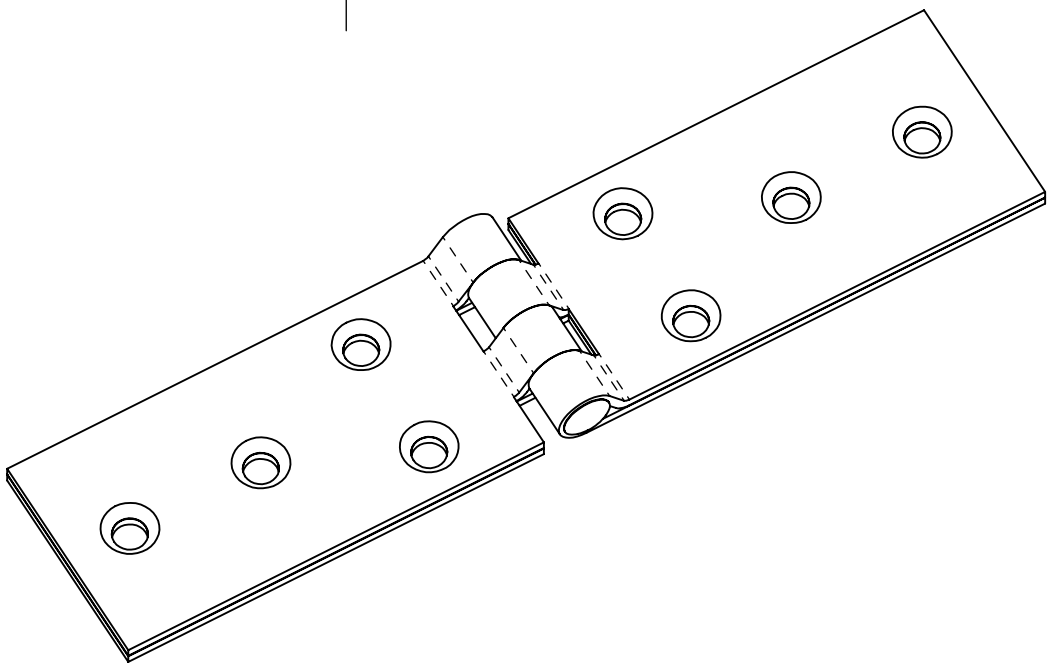

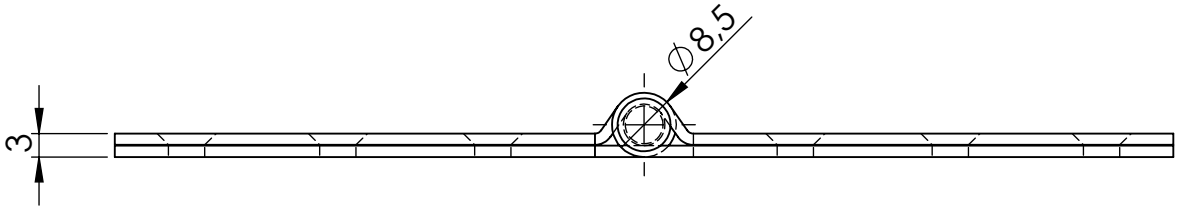

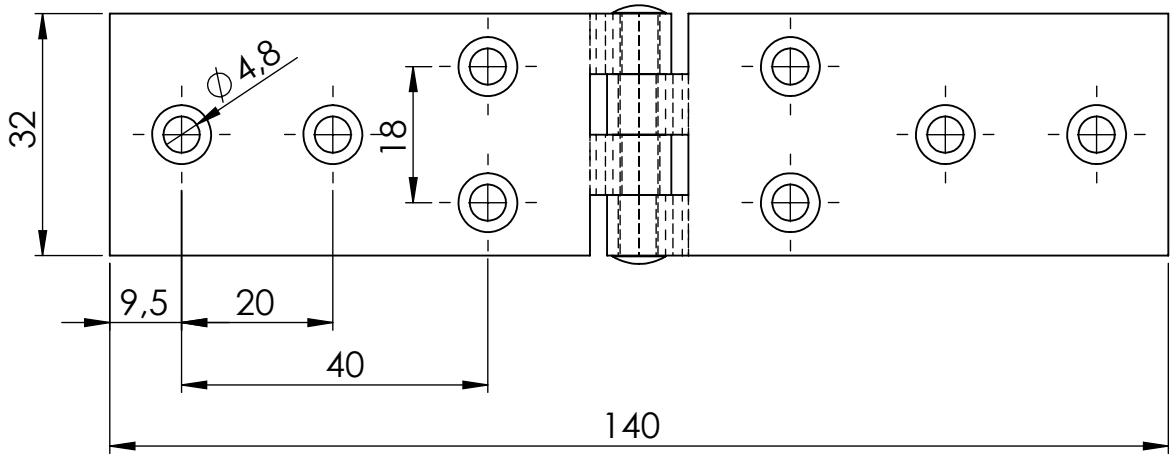

				GEWICHT: kg							ABMASS
											PASSMASS
										WERKST.	Stahl blau verzinkt Stift Messing
				FORMAT A4	ROHTEIL / MODELL- NR.		ARTIKELNUMMER:	2279			
					DATUM	NAME	BENENNUNG				
				GEZ.	20.10.2020	Deutschle	Scharnier / Tischband geschlagen, stark				
				GEPR.							
				MASSTAB 1:1		DET. MASSTAB	Lubeck Beschläge GmbH Mommsenstr. 2-4 D-42289 Wuppertal Tel.: 0202-2648020				
ÄNR.	ÄNDERUNG	DATUM	NAME	URSPRUNG:			ERSATZ FÜR:			ERSETZT DURCH:	