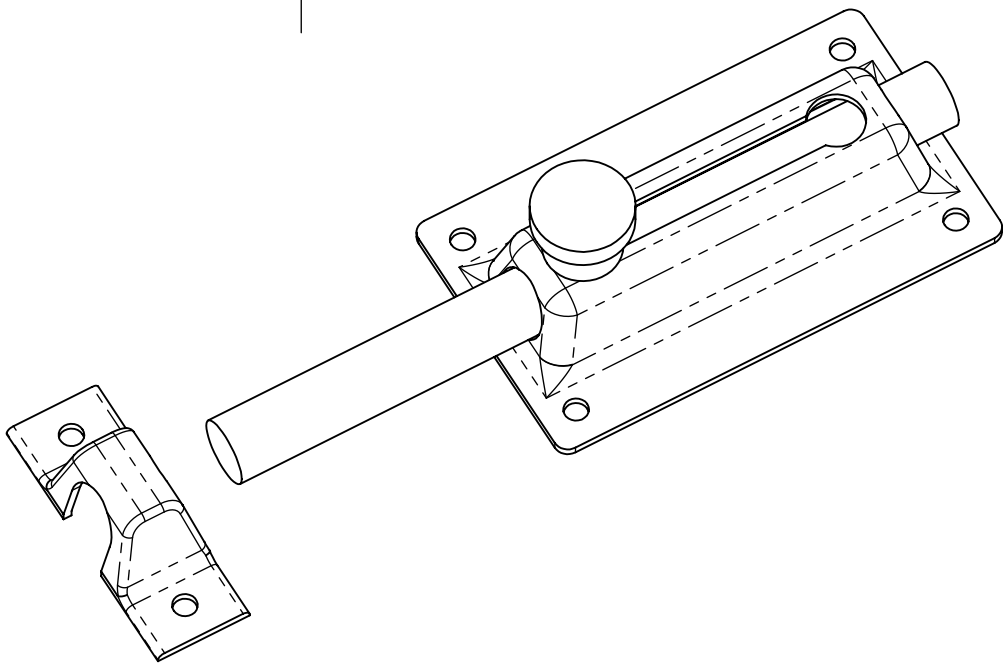

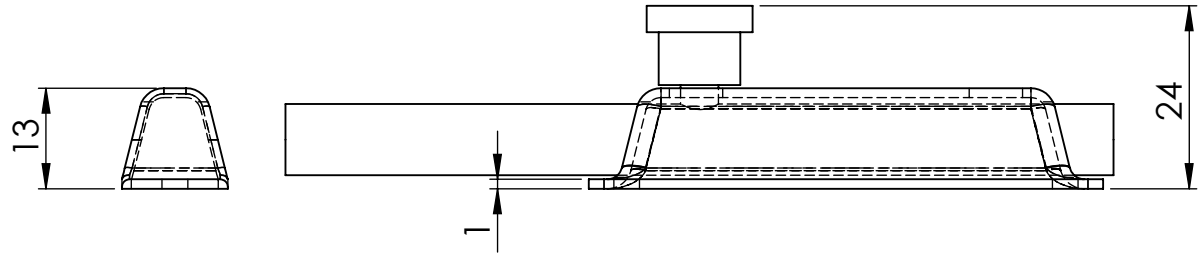


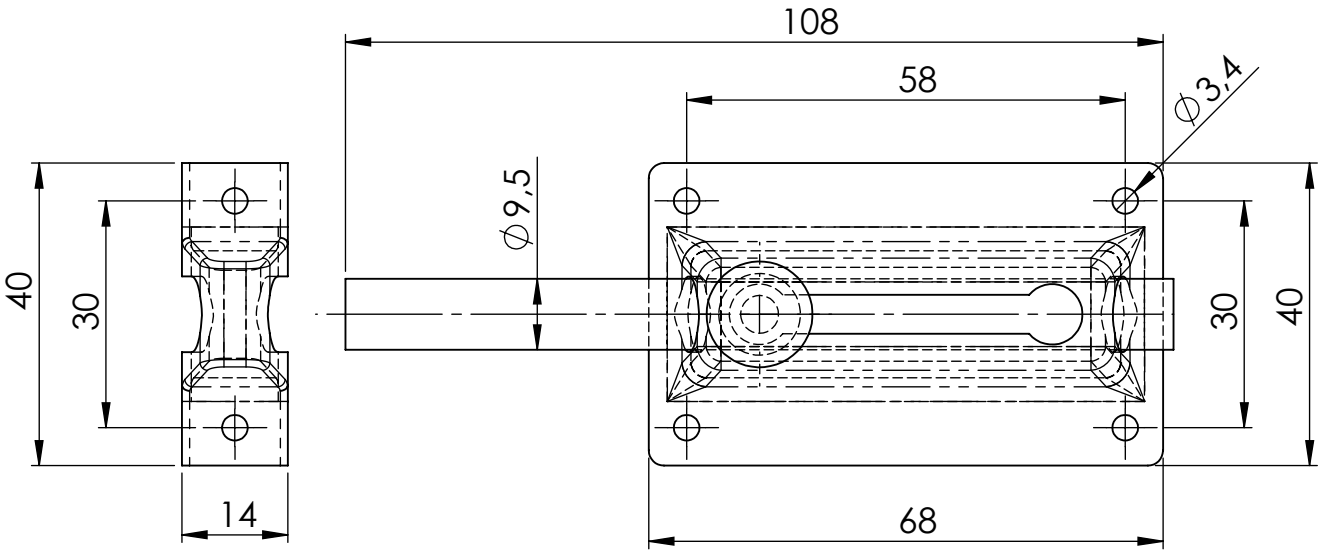


| | | | |
|---|---|---|---|
| GEWICHT: kg | | | ABMASS |
| | | | PASSMASS |
| | | | WERKST. Stahl verchromt |
| FORMAT A4 | ROHTEIL / MODELL- NR. | ARTIKELNUMMER: | 2391 |
| | DATUM | NAME | BENENNUNG |
| GEZ. | 19.02.2020 | Deutschle | Riegel mit Federrastmechanismus |
| GEPR. | | | |
| MASSTAB 1:1 | DET. MASSTAB | | Lubeck Beschläge GmbH, Mommsenstr. 2-4, D-42289 Wuppertal, Tel.: 0202-2648020 |
| ÄNR. / ÄNDERUNG / DATUM / NAME | URSPRUNG: | ERSATZ FÜR: | ERSETZT DURCH: |