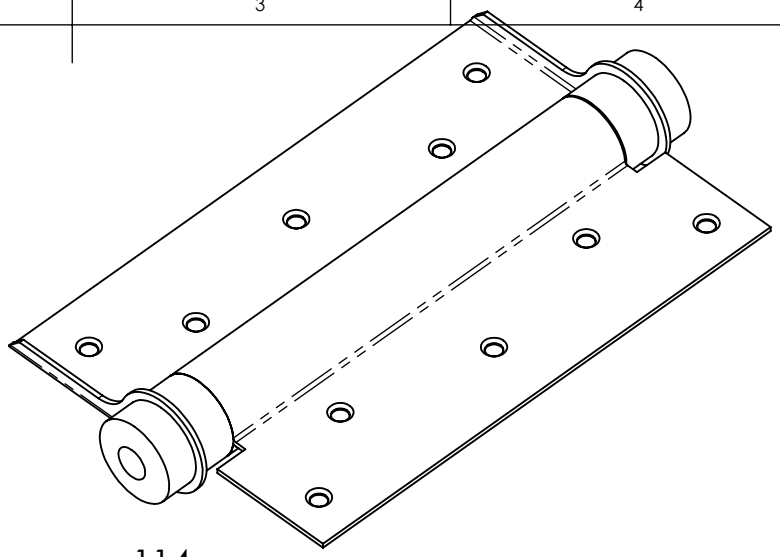

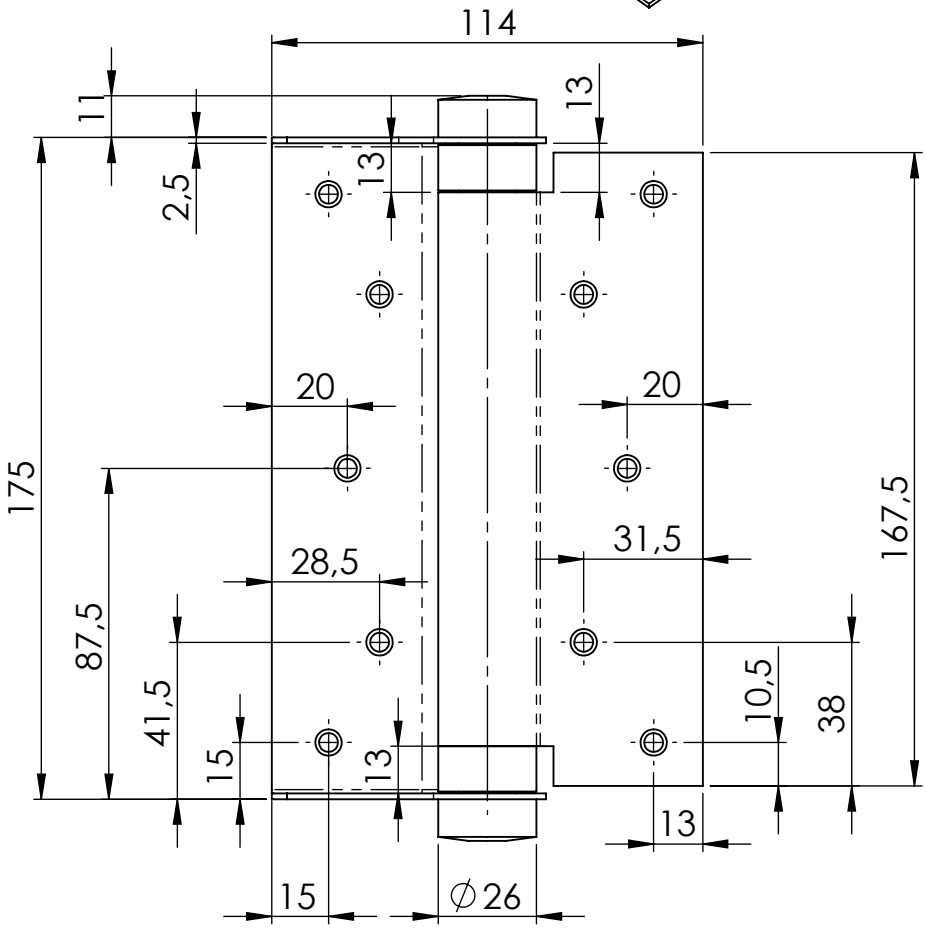

GEWICHT: kg			ABMASS
Türgewicht 55kg			PASSMASS
			WERKST. Stahl verchromt
FORMAT A4	ROHTEIL / MODELL- NR.	ARTIKELNUMMER: 8003	
	DATUM	NAME	BENENNUNG
GEZ.	11.03.2020	Deutschle	Pendeltürscharnier
GEPR.			
MASSTAB 1:2	DET. MASSTAB		
URSPRUNG:		ERSATZ FÜR:	ERSETZT DURCH:

ÄNR. | ÄNDERUNG | DATUM | NAME

Lubeck Beschläge GmbH
Mommsenstr. 2-4
D-42289 Wuppertal
Tel.: 0202-2648020