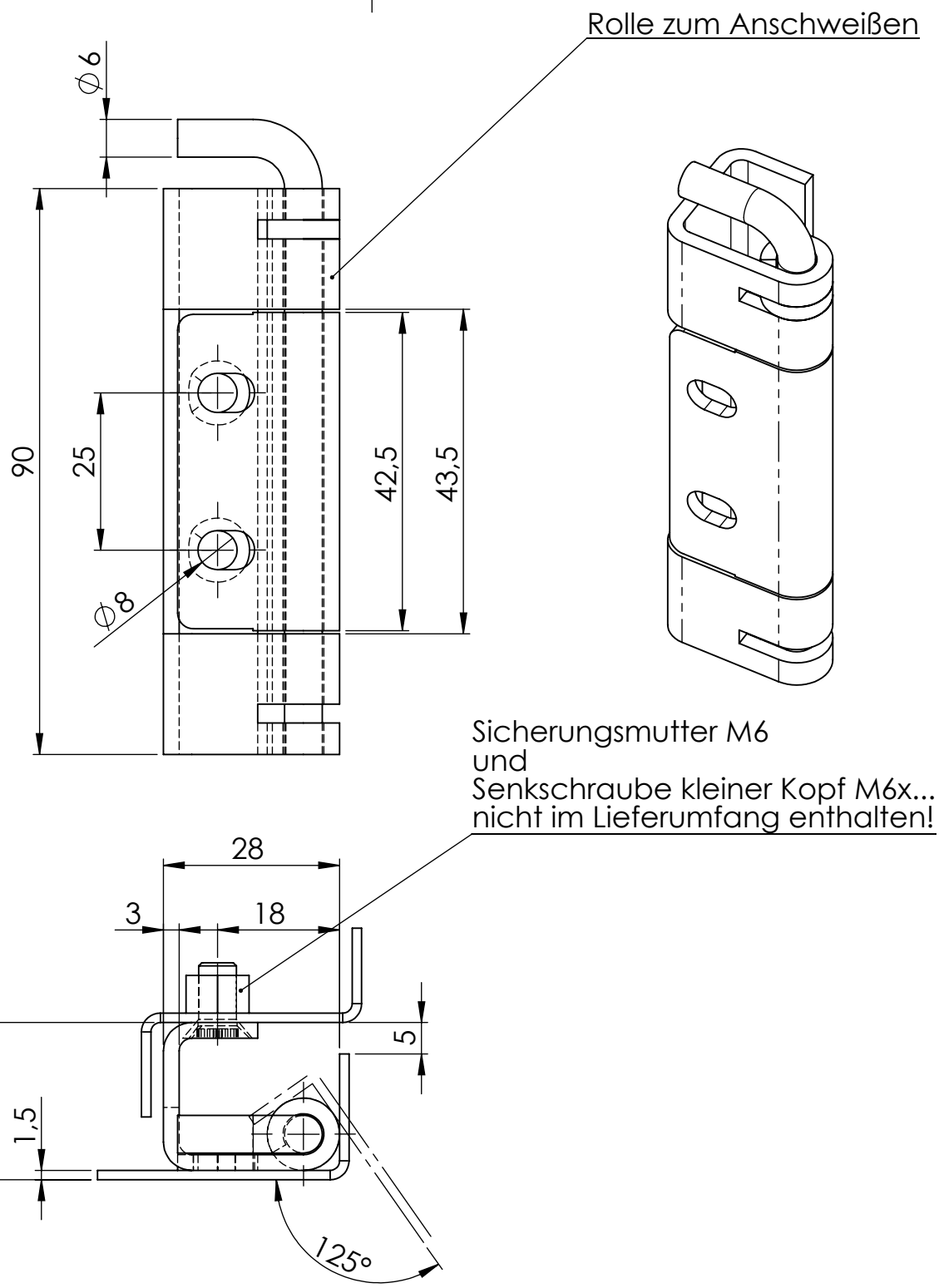

				GEWICHT: kg							ABMASS
											PASSMASS
											Material Rolle Stahl blank Material Stahl blau verzinkt Material Achsenklemmring POM rot
				FORMAT A4	ROHTEIL / MODELL- NR.		ARTIKELNUMMER: 15109				
					DATUM	NAME	BENENNUNG				
				GEZ.	10.03.2021	Deutschle	Scharnier 180°				
				GEPR.			mit unverlierbarem Stift, bei Einschränken für 25mm Abkantung				
				MASSTAB 1:1		DET. MASSTAB	Lubeck Beschläge GmbH Mommsenstr. 2-4 D-42289 Wuppertal Tel.: 0202-2648020				
ÄNR.	ÄNDERUNG	DATUM	NAME	URSPRUNG:			ERSATZ FÜR:			ERSETZT DURCH:	