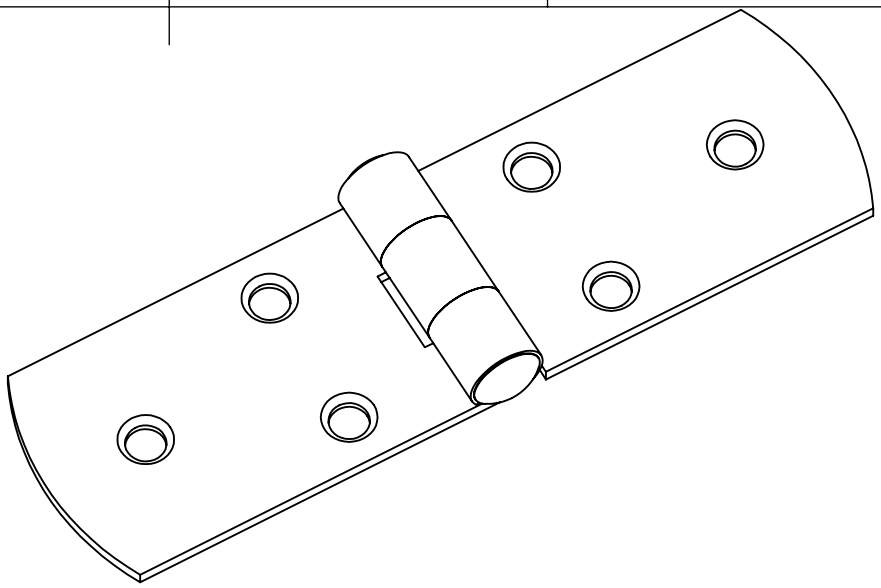

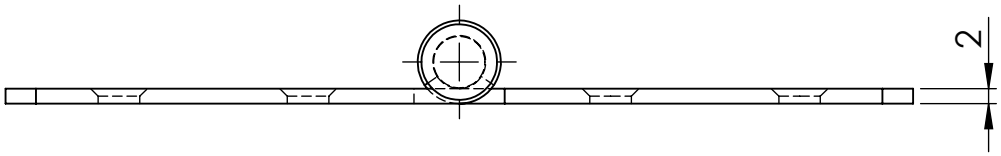

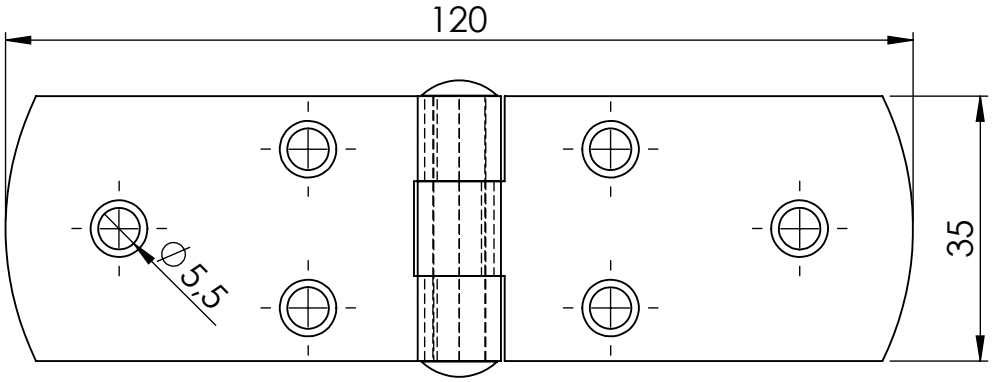

				GEWICHT: kg								ABMASS
												PASSMASS
											WERKST.	Stahl gelb verzinkt Stift Stahl verzinkt
				FORMAT A4	ROHTEIL / MODELL- NR.		ARTIKELNUMMER:	308				
					DATUM	NAME	BENENNUNG					
				GEZ.	20.02.2020	Deutschle	Scharnier / Kistenband französisch					
				GEPR.								
				MASSTAB 1:1		DET. MASSTAB	Lubeck Beschläge	Lubeck Beschläge GmbH Mommsenstr. 2-4 D-42289 Wuppertal Tel.: 0202-2648020				
ÄNR.	ÄNDERUNG	DATUM	NAME	URSPRUNG:			ERSATZ FÜR:				ERSETZT DURCH:	