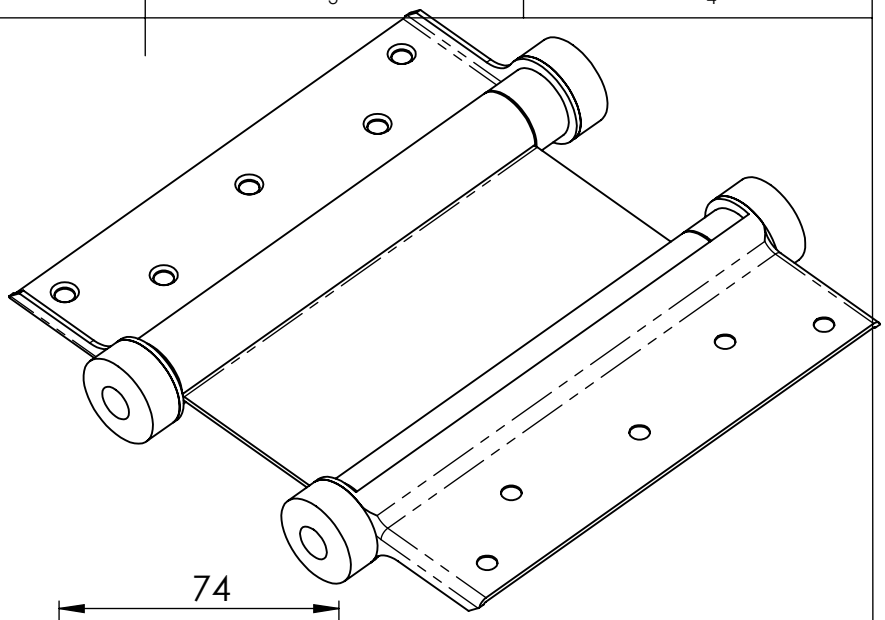

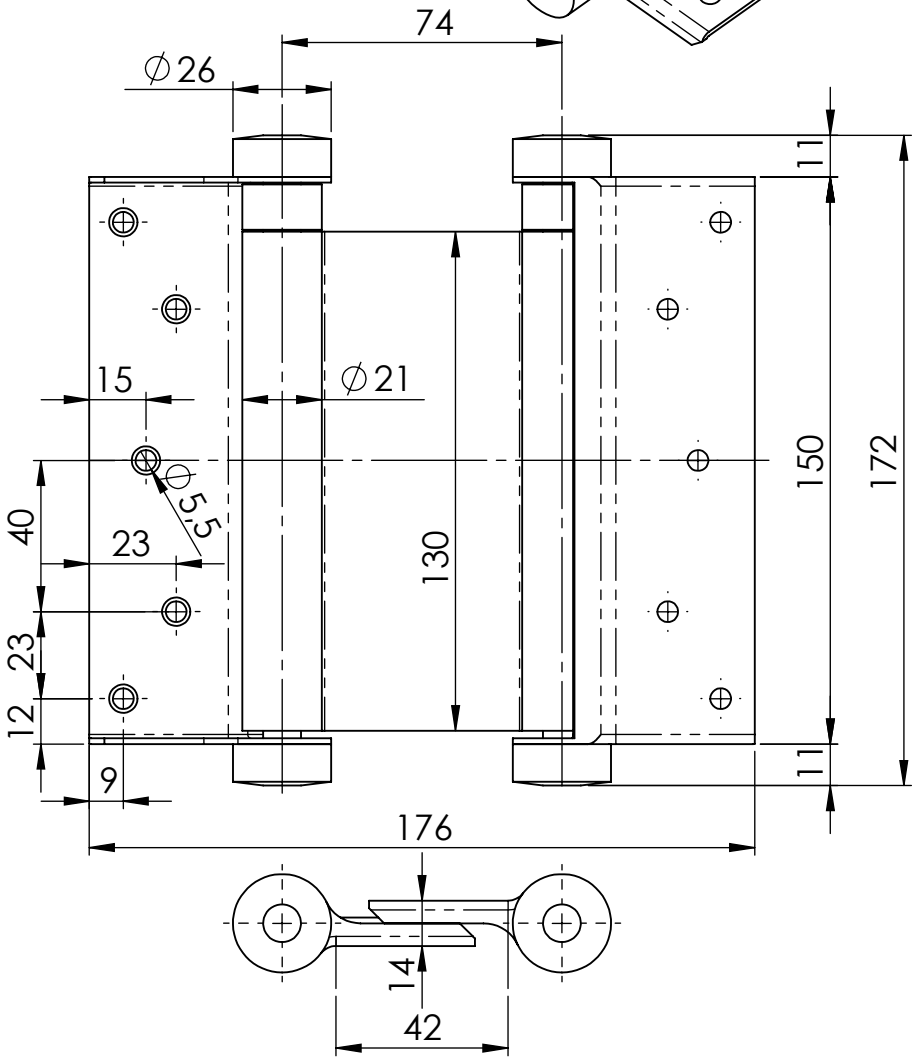


| | | | |
|---|---|---|---|
| GEWICHT: kg | | | ABMASS |
| Türgewicht 40kg | | | PASSMASS |
| | | | WERKST. Stahl verchromt |
| FORMAT A4 | ROHTEIL / MODELL- NR. | ARTIKELNUMMER: 7989 | |
| | DATUM | NAME | BENENNUNG |
| GEZ. | 13.03.2020 | Deutschle | Pendeltürscharnier |
| GEPR. | | | |
| MASSTAB 1:2 | DET. MASSTAB | | |
| URSPRUNG: | | ERSATZ FÜR: | ERSETZT DURCH: |

| ÄNR. | ÄNDERUNG | DATUM | NAME |
|---|---|---|---|
| | | | |


Lubeck Beschläge
Lubeck Beschläge GmbH
Mommsenstr. 2-4
D-42289 Wuppertal
Tel.: 0202-2648020