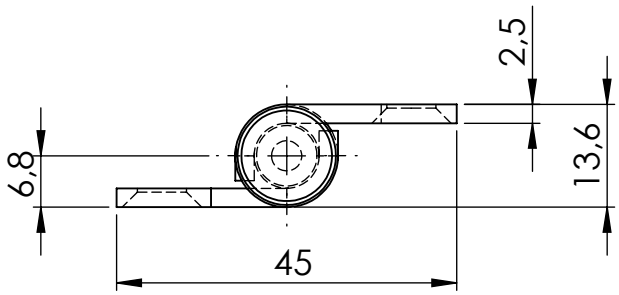

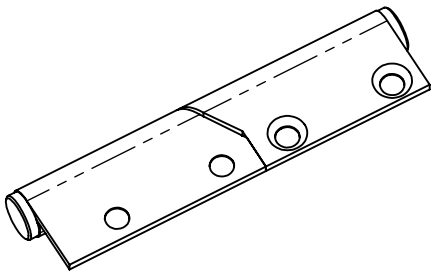

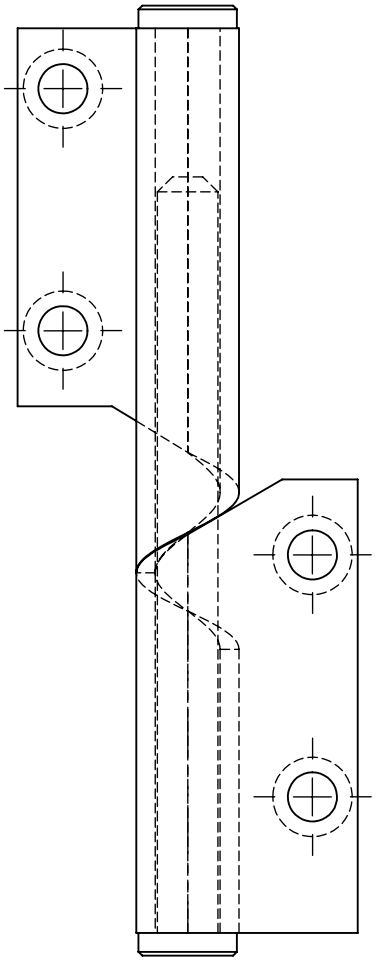

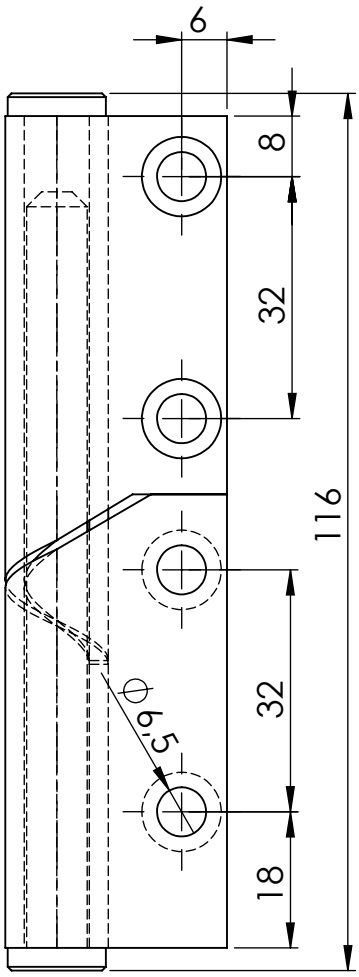

				GEWICHT: kg								ABMASS
												PASSMASS
											WERKST.	Edelstahl INOX304 satiniert
				FORMAT A4	ROHTEIL / MODELL- NR.		ARTIKELNUMMER:	13953				
					DATUM	NAME	BENENNUNG					
				GEZ.	13.01.2020	Deutschle	Türscharnier					
				GEPR.			aushebbar, selbstschließend, rechts					
				MASSTAB 1:1		DET. MASSTAB	LUBECK THE WORLD OF FITTINGS	Lubeck Beschläge GmbH Mommsenstr. 2-4 D-42289 Wuppertal Tel.: 0202-2648020				
ÄNR.	ÄNDERUNG	DATUM	NAME	URSPRUNG:			ERSATZ FÜR:				ERSETZT DURCH:	