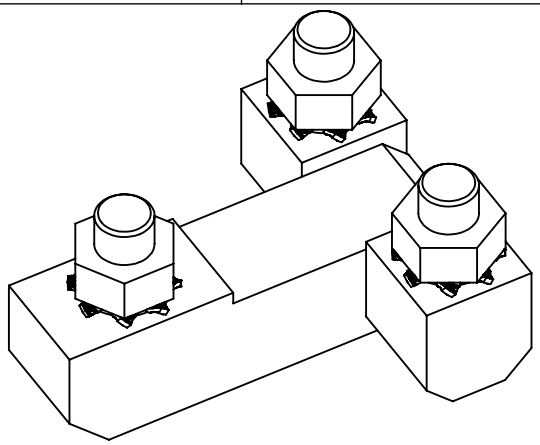

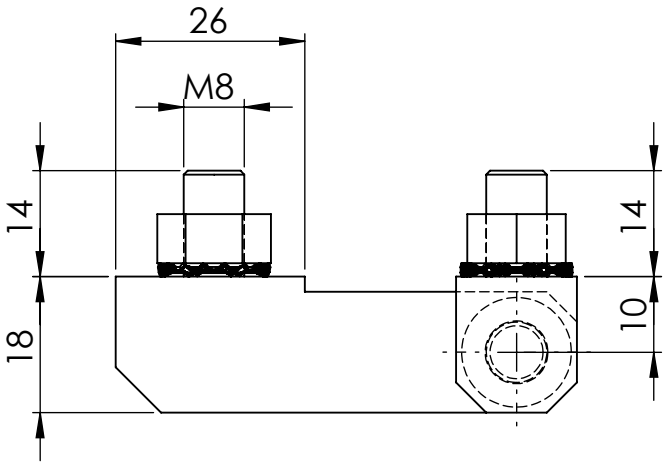

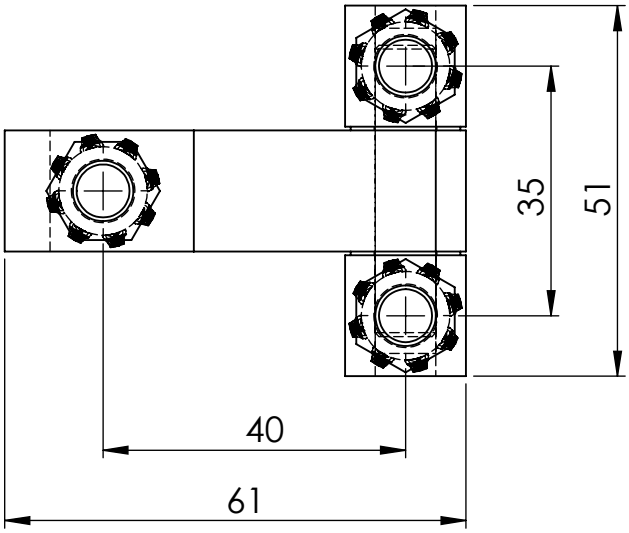

				GEWICHT: kg							ABMASS
											PASSMASS
									WERKST.	Stahl blau verzinkt Stift Messing vernickelt Scheibe Messing vernickelt	
				FORMAT A4	ROHTEIL / MODELL- NR.		ARTIKELNUMMER: 3687				
					DATUM	NAME	BENENNUNG				
				GEZ.	15.12.2019	Deutschle	Anschraubscharnier 180°				
				GEPR.							
				MASSTAB 1:1		DET. MASSTAB	Lubeck Beschläge	Lubeck Beschläge GmbH Mommsenstr. 2-4 D-42289 Wuppertal Tel.: 0202-2648020			
ÄNR.	ÄNDERUNG	DATUM	NAME	URSPRUNG:			ERSATZ FÜR:		ERSETZT DURCH:		