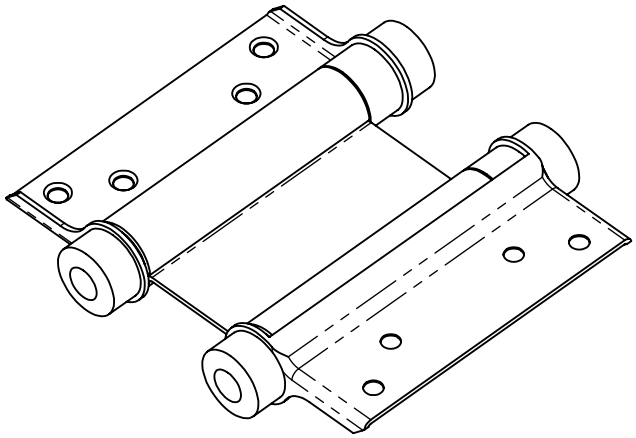

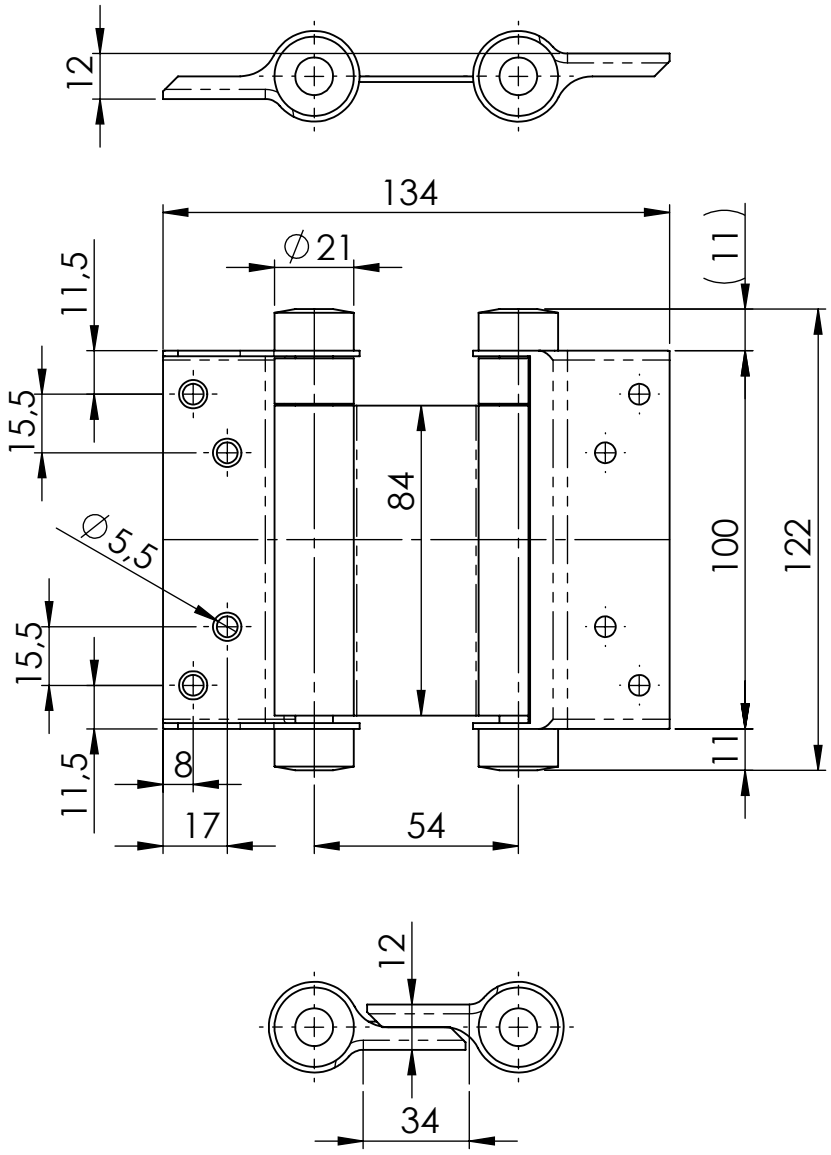

GEWICHT: kg			ABMASS
Türgewicht 22kg			PASSMASS
			WERKST. Stahl gau lackiert
FORMAT A4	ROHTEIL / MODELL- NR.	ARTIKELNUMMER: 3723	
	DATUM	NAME	BENENNUNG
GEZ.	14.03.2020	Deutschle	Pendeltürscharnier
GEPR.			
MASSTAB 1:2	DET. MASSTAB		
URSPRUNG:		ERSATZ FÜR:	ERSETZT DURCH:

ÄNR.	ÄNDERUNG	DATUM	NAME

Lubeck Beschläge GmbH
Mommsenstr. 2-4
D-42289 Wuppertal
Tel.: 0202-2648020