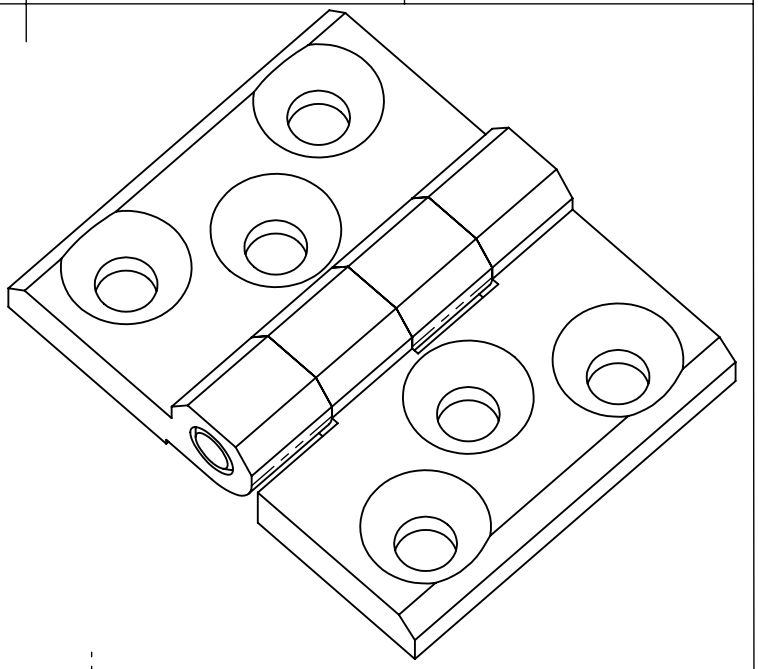

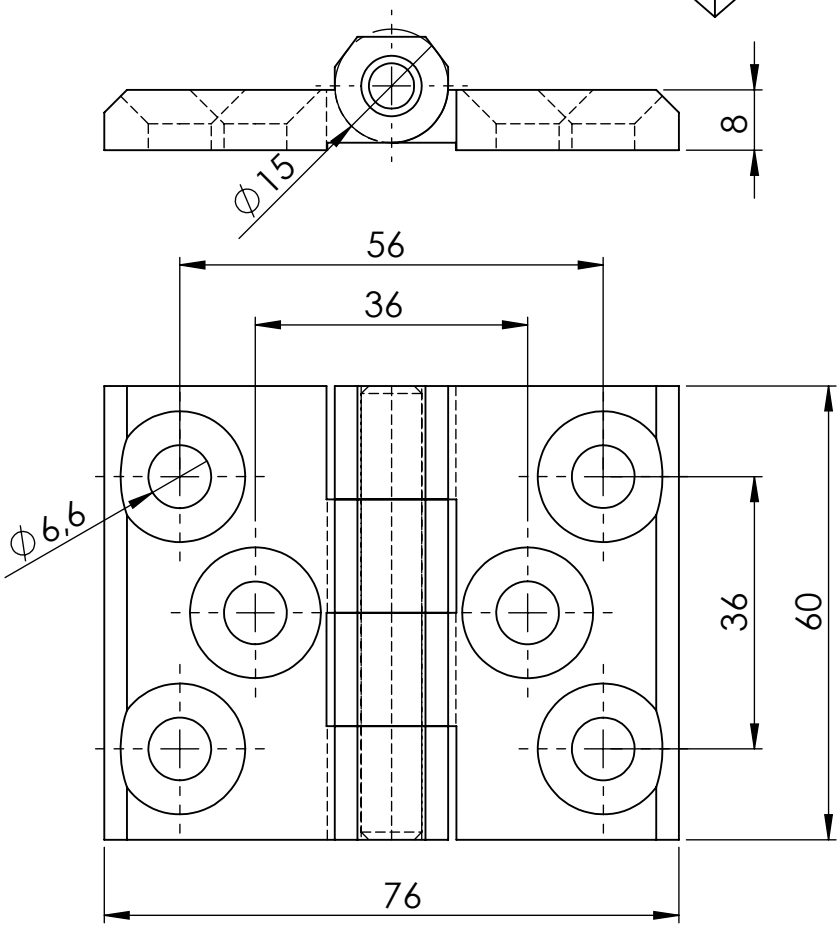

				GEWICHT: kg							ABMASS
											PASSMASS
											WERKST. Zinkdruckguss schwarz gepulvert Stift Edelstahl
				FORMAT A4	ROHTEIL / MODELL- NR.		ARTIKELNUMMER: 1199				
					DATUM	NAME	BENENNUNG				
				GEZ.	22.02.2020	Deutschle	Anschraubscharnier gelocht				
				GEPR.							
				MASSTAB 1:1		DET. MASSTAB	Lubeck Beschläge GmbH Mommsenstr. 2-4 D-42289 Wuppertal Tel.: 0202-2648020				
ÄNR.	ÄNDERUNG	DATUM	NAME	URSPRUNG:			ERSATZ FÜR:				ERSETZT DURCH: