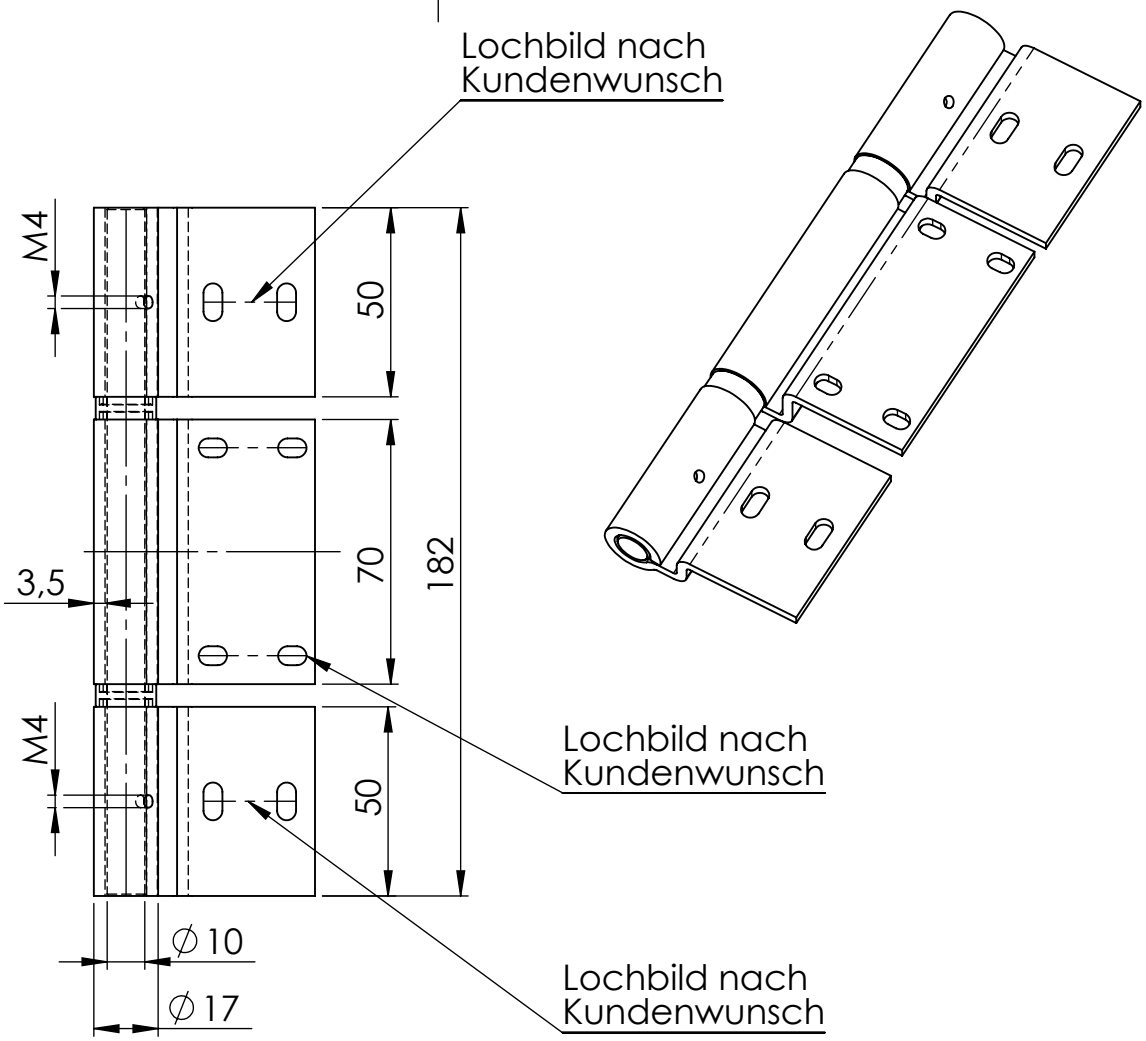

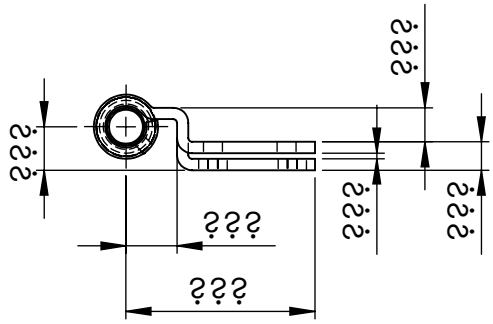

??? = nach Kundenwunsch

GEWICHT: kg			ABMASS
Tragkraft kg (2Stück): 160			PASSMASS
		WERKST. Stahl	
FORMAT A4	ROHTEIL / MODELL- NR.	ARTIKELNUMMER: 14971	

	DATUM	NAME
GEZ.	28.01.2021	Deutschle
GEPR.		

BENENNUNG

Schwerlastscharnier

mit Kugellager, Oberflächen und Abmessung nach Kundenwunsch

MASSTAB 1:2 DET. MASSTAB

Lubeck Beschläge GmbH
Mommsenstr. 2-4
D-42289 Wuppertal
Tel.: 0202-2648020

ÄNR.	ÄNDERUNG	DATUM	NAME	URSPRUNG:	ERSATZ FÜR:	ERSETZT DURCH: