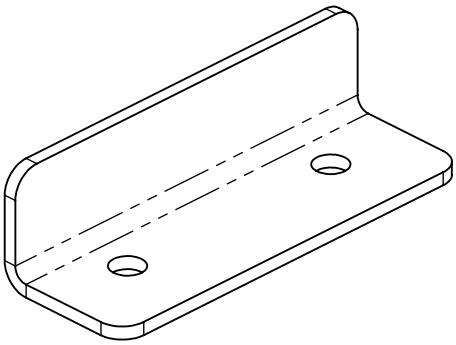

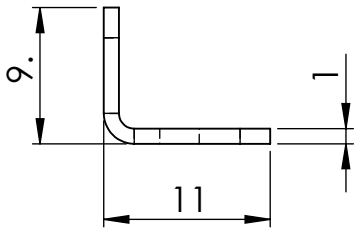

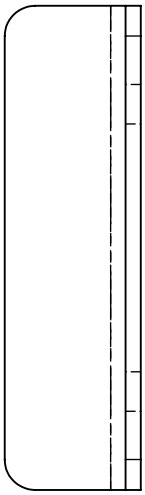

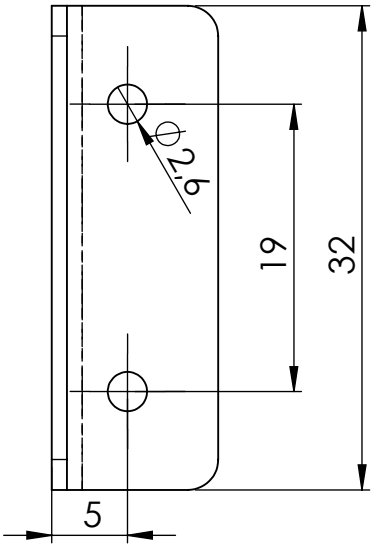

GEWICHT: 0,044 kg			ABMASS
			PASSMASS
		WERKST.	Stahl
FORMAT A4	ROHTEIL / MODELL- NR.	ARTIKELNUMMER:	13612
	DATUM	NAME	BENENNUNG
GEZ.	20.03.2019	Deutschle	Schließwinkel
GEPR.			
MASSTAB 2:1		DET. MASSTAB	
ÄNR. / ÄNDERUNG / DATUM / NAME	URSPRUNG:	ERSATZ FÜR:	ERSETZT DURCH:

LUBECK
THE WORLD OF FITTINGS

Lubeck Beschläge
Mommsenstr. 2-4
D-42289 Wuppertal
Tel.: 0202-2648020