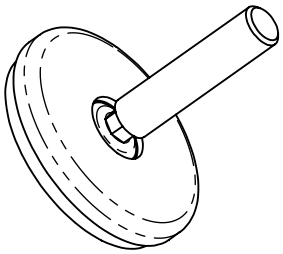

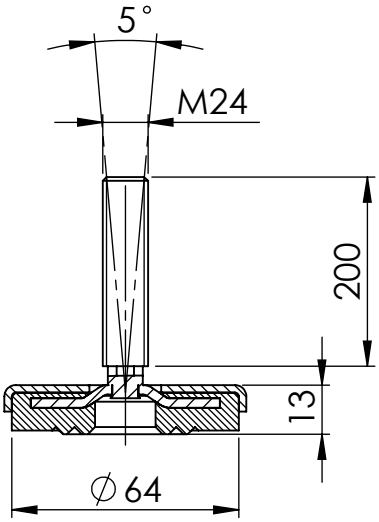


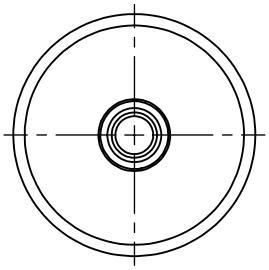

| | | | | | | | | | | | |
|---|---|---|---|---|---|---|---|---|---|---|---|
| | | | | Fussbelastung (N): 4000 | | | | | | | ABMASS |
| | | | | | | | | | | | PASSMASS |
| | | | | | | | | | | | Material Fuss: Gummi schwarz<br>Material Stahl blau verzinkt |
| | | | | FORMAT<br>A4 | ROHTEIL / MODELL- NR. | | ARTIKELNUMMER: | 6453 | | | |
| | | | | | DATUM | NAME | BENENNUNG | Maschinenstellfuss<br>mit Ring-Konstruktion aus Gummi-Elastikkörper, rutschfest | | | |
| | | | | GEZ. | 23.03.2021 | Deutschle | | | | | |
| | | | | GEPR. | | | | | | | |
| | | | | MASSTAB<br>1:2 | | DET. MASSTAB | Lubeck Beschläge | Lubeck Beschläge GmbH<br>Mommsenstr. 2-4<br>D-42289 Wuppertal<br>Tel.: 0202-2648020 | | | |
| ÄNR. | ÄNDERUNG | DATUM | NAME | URSPRUNG: | | | ERSATZ FÜR: | | ERSETZT DURCH: | | |