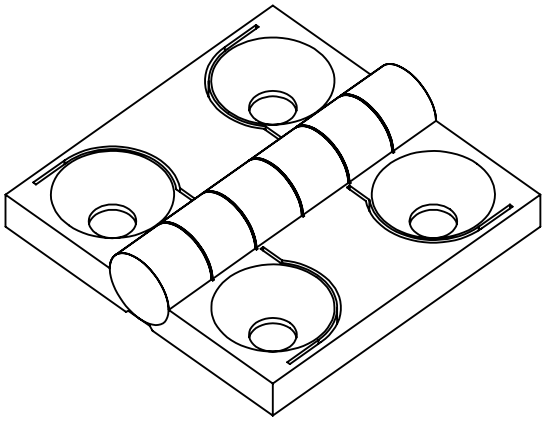

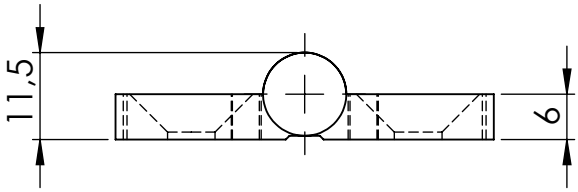


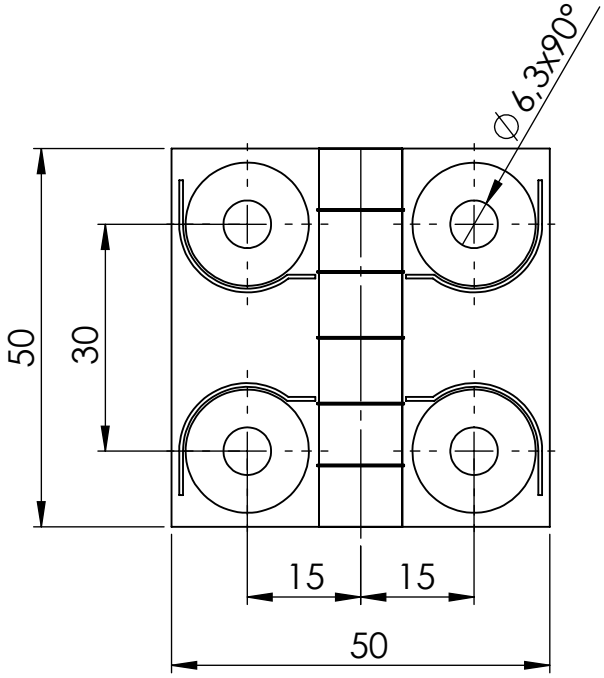


| | | | | | | | | | | | |
|---|---|---|---|---|---|---|---|---|---|---|---|
| | | | | GEWICHT: kg | | | | | | | ABMASS |
| | | | | | | | | | | | PASSMASS |
| | | | | | | | | | | WERKST. | Polyamid schwarz |
| | | | | FORMAT A4 | ROHTEIL / MODELL- NR. | | ARTIKELNUMMER: | 14982 | | | |
| | | | | | DATUM | NAME | BENENNUNG | | | | |
| | | | | GEZ. | 10.03.2021 | Deutschle | 180° Klip-Anschraubscharnier für Senkschraube M6 | | | | |
| | | | | GEPR. | | | | | | | |
| | | | | MASSTAB 1:1 | | DET. MASSTAB | Lubeck Beschläge GmbH<br>Mommsenstr. 2-4<br>D-42289 Wuppertal<br>Tel.: 0202-2648020 | | | | |
| ÄNR. | ÄNDERUNG | DATUM | NAME | URSPRUNG: | | | ERSATZ FÜR: | | | ERSETZT DURCH: | |