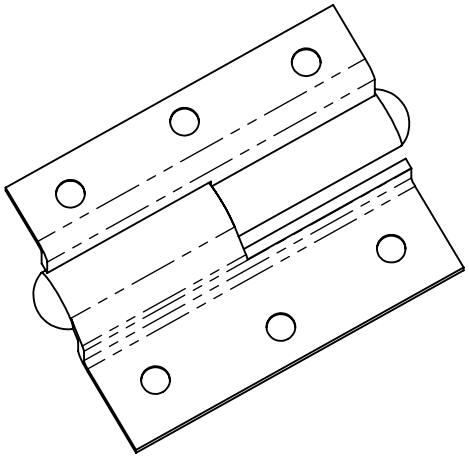

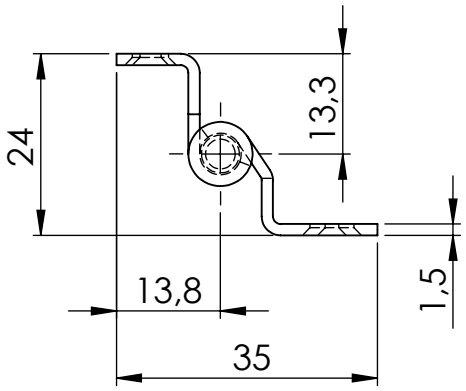

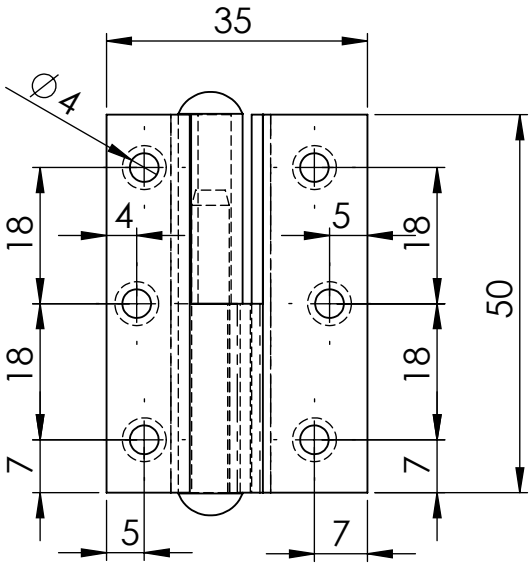

GEWICHT: kg			ABMASS
			PASSMASS
			WERKST. Stahl vermessingt
FORMAT A4	ROHTEIL / MODELL- NR.	ARTIKELNUMMER:	4996
	DATUM	NAME	BENENNUNG
GEZ.	13.01.2020	Deutschle	Scharnier
GEPR.			gerollt, aushebbar, gekröpft, rechts
MASSTAB 1:1		DET. MASSTAB	Lubeck Beschläge GmbH, Mommsenstr. 2-4, D-42289 Wuppertal, Tel.: 0202-2648020
ÄNR. / ÄNDERUNG / DATUM / NAME	URSPRUNG:	ERSATZ FÜR:	ERSETZT DURCH: