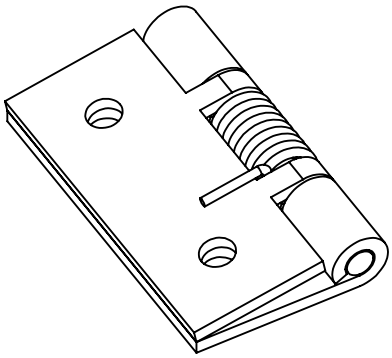

geschlossen

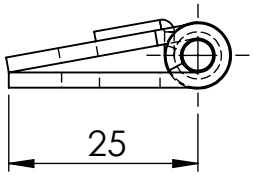

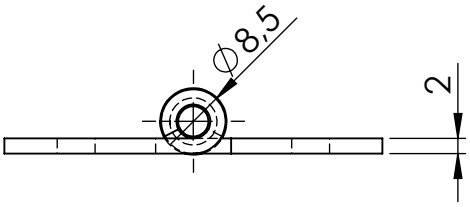

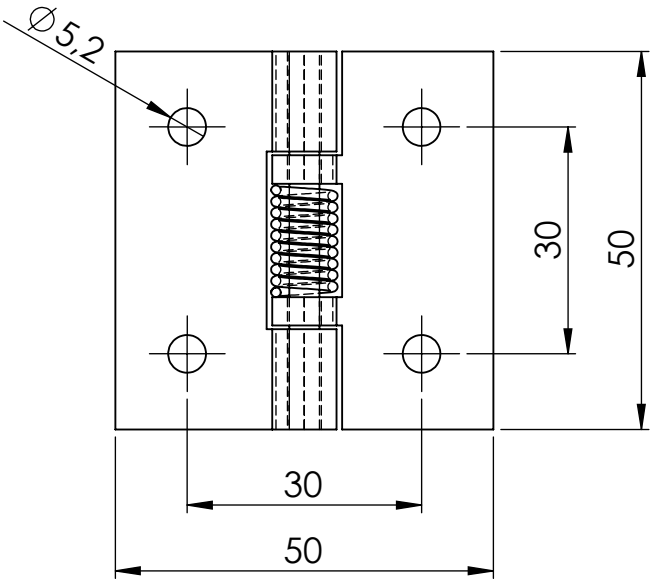

				GEWICHT: kg							ABMASS
											PASSMASS
										WERKST. Stahl blau verzinkt	
				FORMAT A4	ROHTEIL / MODELL- NR.		ARTIKELNUMMER: 12935				
					DATUM	NAME	BENENNUNG				
				GEZ.	18.02.2020	Deutschle	Federscharnier				
				GEPR.			selbstöffnend / selbstschließend				
				MASSTAB 1:1		DET. MASSTAB	LUBECK THE WORLD OF FITTINGS	Lubeck Beschläge GmbH Mommsenstr. 2-4 D-42289 Wuppertal Tel.: 0202-2648020			
ÄNR.	ÄNDERUNG	DATUM	NAME	URSPRUNG:			ERSATZ FÜR:			ERSETZT DURCH:	