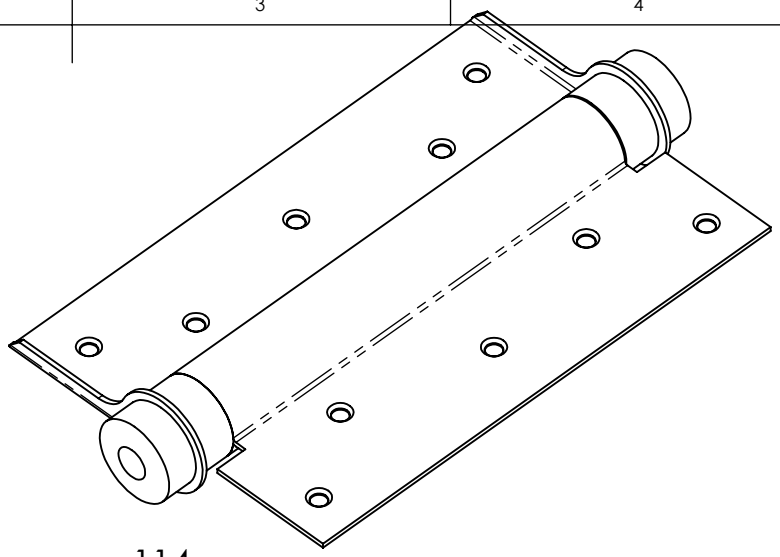

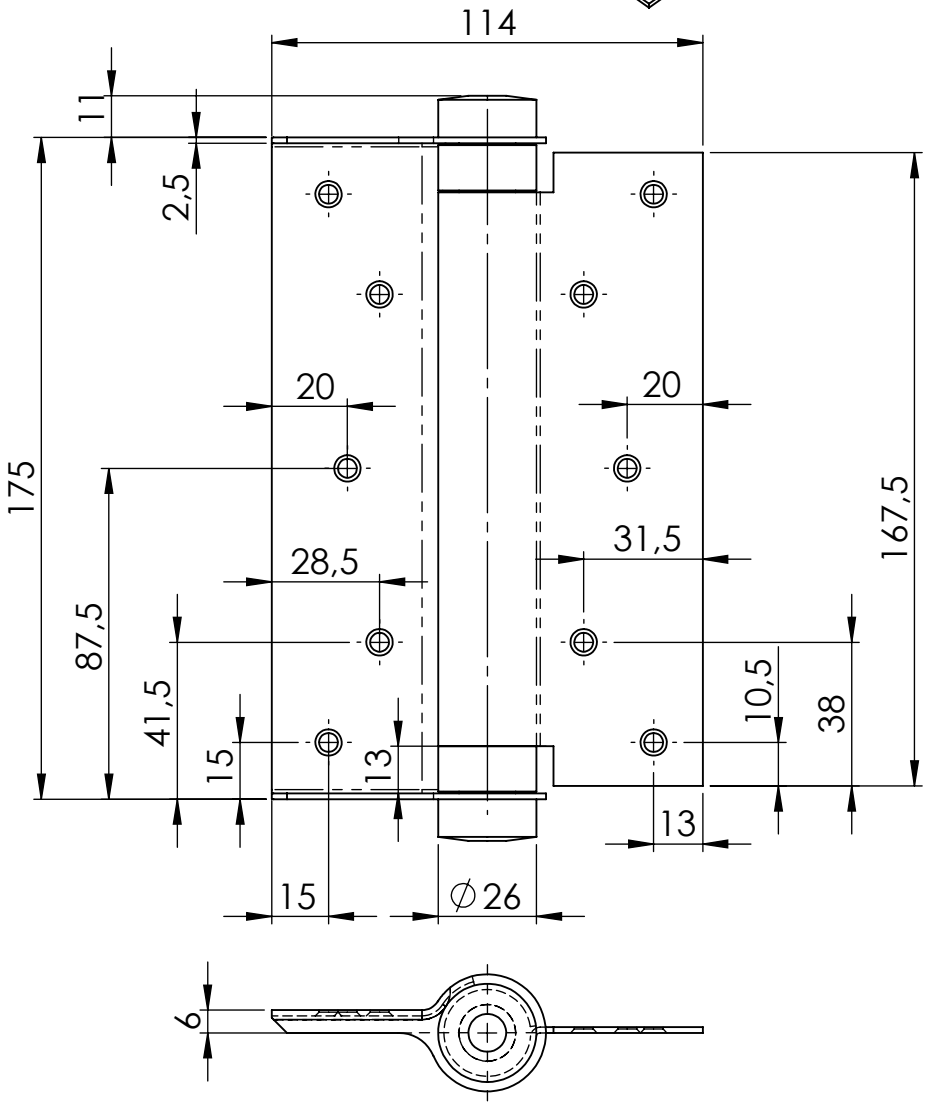

GEWICHT: kg			ABMASS
Tragkraft 55kg f. Türbreite 850 f. Türstärke 40-45			PASSMASS
			WERKST. Stahl grau lackiert
FORMAT A4	ROHTEIL / MODELL- NR.	ARTIKELNUMMER: 3782	

	DATUM	NAME
GEZ.	11.03.2020	Deutschle
GEPR.		

BENNENNUNG

Pendeltürscharnier
einseitig wirkend

MASSTAB 1:2

DET. MASSTAB

Lubeck Beschläge GmbH
Mommsenstr. 2-4
D-42289 Wuppertal
Tel.: 0202-2648020

ÄNR.	ÄNDERUNG	DATUM	NAME

URSPRUNG:

ERSATZ FÜR:

ERSETZT DURCH: