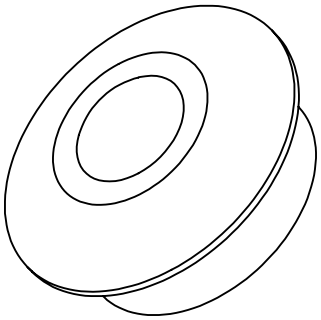

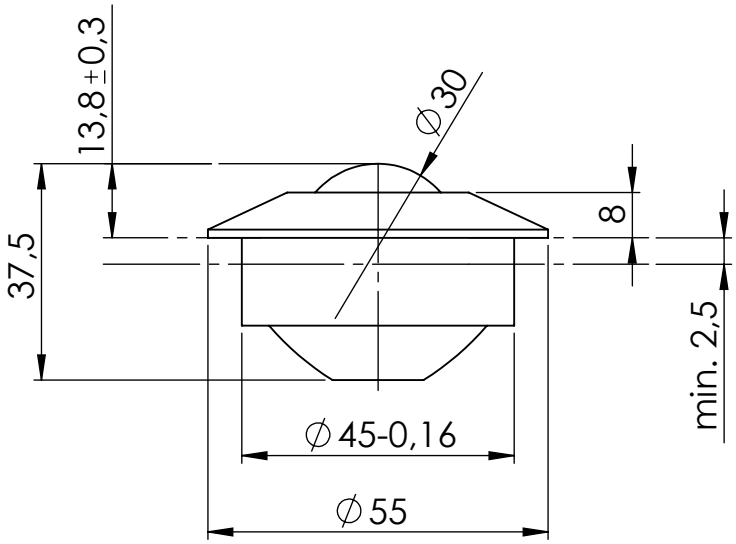

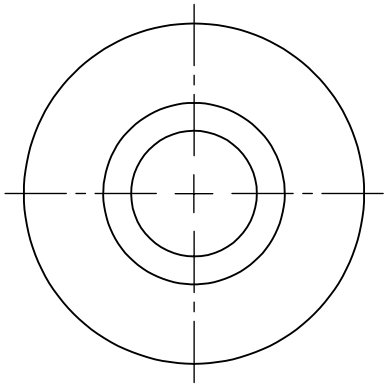

Tragzahl (N) 1.900			ABMASS
Aufnahmebohrung 45			PASSMASS
			Material Kugel: Edelstahl blank Material Gehäuse+Deckel: Stahl blau verzinkt
FORMAT A4	ROHTEIL / MODELL- NR.	ARTIKELNUMMER:	5636
	DATUM	NAME	BENENNUNG: Druck-Kugelrolle mit Befestigungselement
GEZ.	08.04.2021	Deutschle	
GEPR.			
MASSTAB 1:1		DET. MASSTAB	Lubeck Beschläge GmbH Mommsenstr. 2-4 D-42289 Wuppertal Tel.: 0202-2648020
ÄNR. / ÄNDERUNG / DATUM / NAME	URSPRUNG:	ERSATZ FÜR:	ERSETZT DURCH: