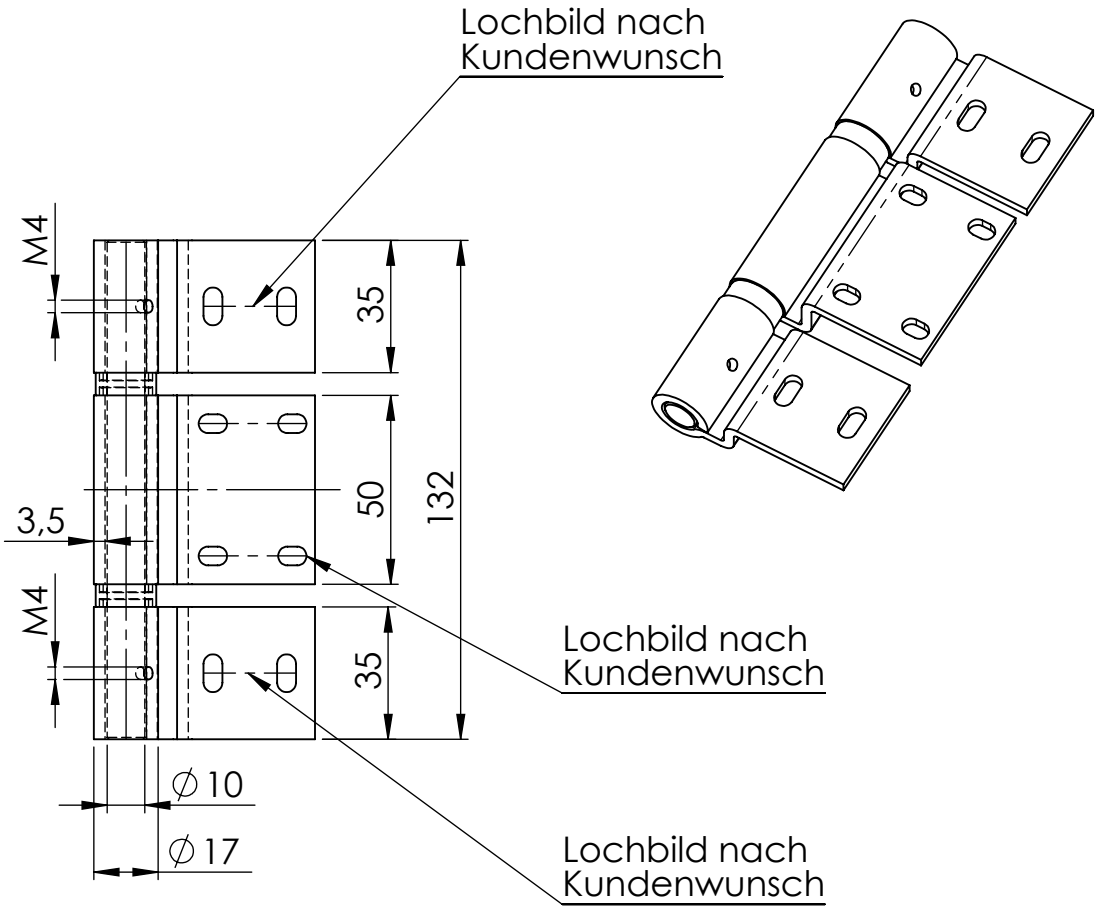

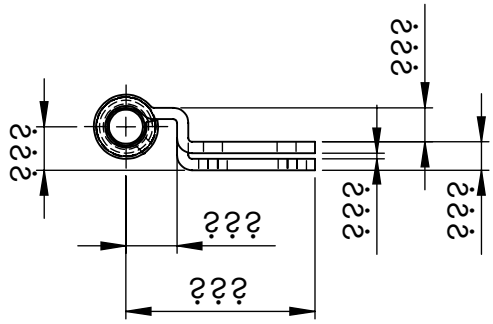

??? = nach Kundenwunsch

				GEWICHT: kg							ABMASS
				Tragkraft kg (2Stück): 160							PASSMASS
										WERKST. Edelstahl	
				FORMAT A4	ROHTEIL / MODELL- NR.	ARTIKELNUMMER: 14973					
					DATUM	NAME	BENENNUNG				
				GEZ.	28.01.2021	Deutschle	Schwerlastscharnier				
				GEPR.			mit Kugellager, Oberflächen und Abmessung nach Kundenwunsch				
				MASSTAB 1:2		DET. MASSTAB	Lubeck Beschläge	Lubeck Beschläge GmbH Mommsenstr. 2-4 D-42289 Wuppertal Tel.: 0202-2648020			
ÄNR.	ÄNDERUNG	DATUM	NAME	URSPRUNG:			ERSATZ FÜR:			ERSETZT DURCH:	