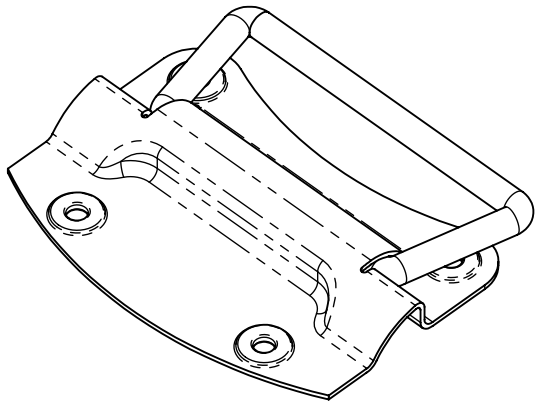

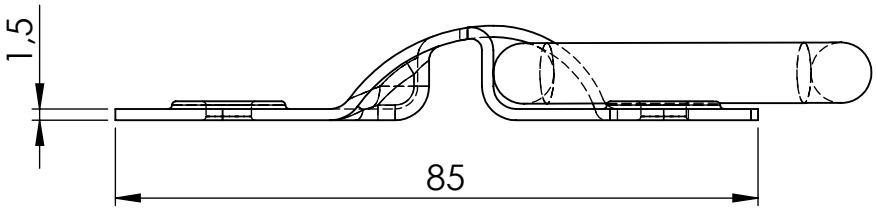

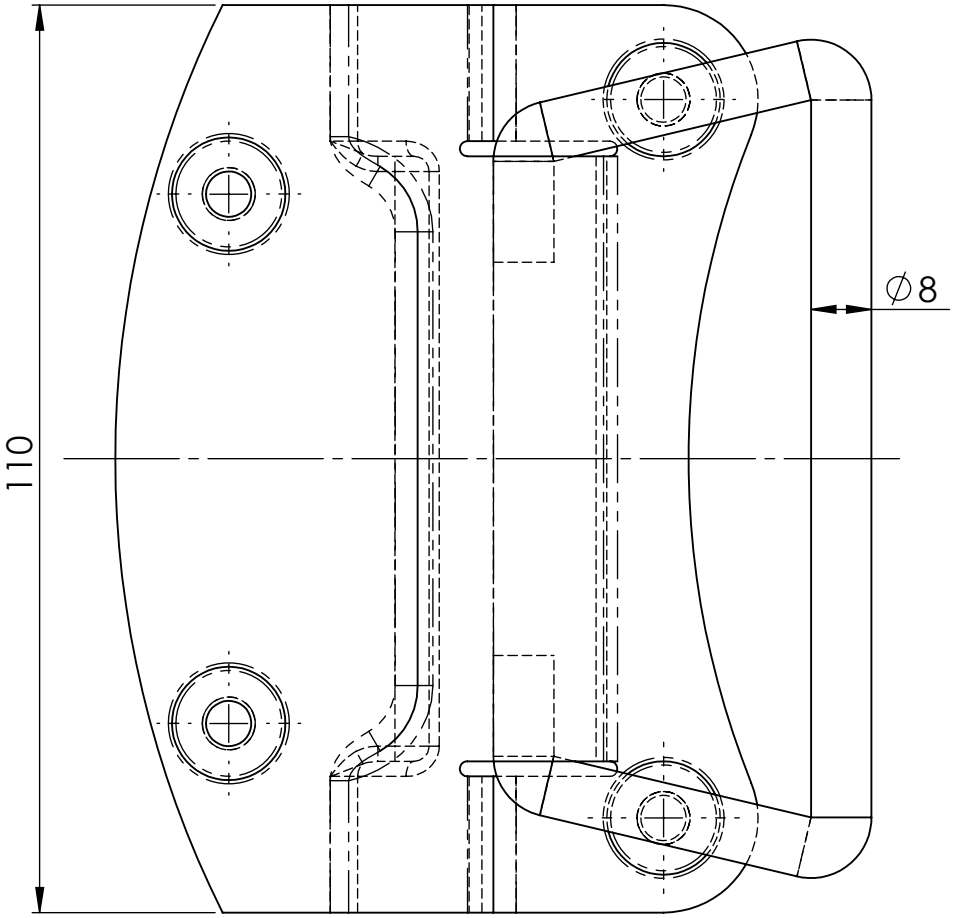

				GEWICHT: kg							ABMASS
											PASSMASS
										WERKST.	Stahl schwarz lackiert
				FORMAT A4	ROHTEIL / MODELL- NR.		ARTIKELNUMMER:	6228			
					DATUM	NAME	BENENNUNG				
				GEZ.	11.02.2020	Deutschle		Kistengriff mit Arretierung			
				GEPR.							
				MASSTAB 1:1		DET. MASSTAB	Lubeck Beschläge	Lubeck Beschläge GmbH Mommsenstr. 2-4 D-42289 Wuppertal Tel.: 0202-2648020			
ÄNR.	ÄNDERUNG	DATUM	NAME	URSPRUNG:			ERSATZ FÜR:			ERSETZT DURCH:	