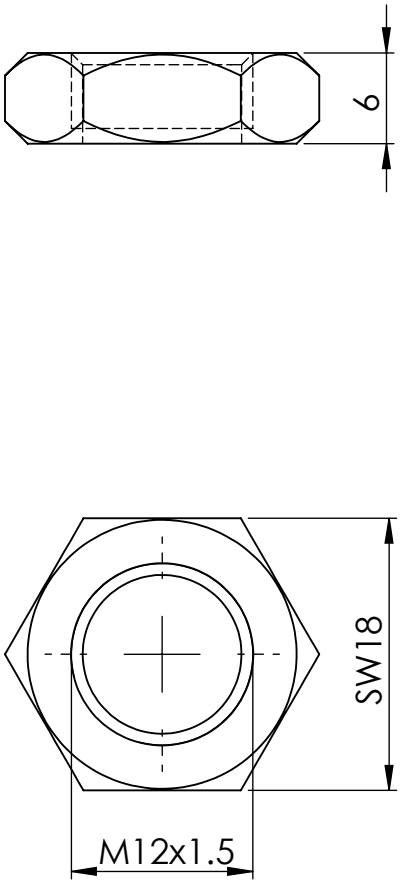

				GEWICHT: kg							ABMASS
											PASSMASS
										WERKST. Edelstahl	
				FORMAT A4	ROHTEIL / MODELL- NR.		ARTIKELNUMMER: 5244				
					DATUM	NAME	BENENNUNG				
				GEZ.	05.08.2019	Deutschle	Kontermutter ISO 8675 (DIN439)				
				GEPR.							
				MASSTAB 2:1		DET. MASSTAB	Lubeck Beschläge	Lubeck Beschläge GmbH Mommsenstr. 2-4 D-42289 Wuppertal Tel.: 0202-2648020			
ÄNR.	ÄNDERUNG	DATUM	NAME	URSPRUNG:			ERSATZ FÜR:			ERSETZT DURCH:	