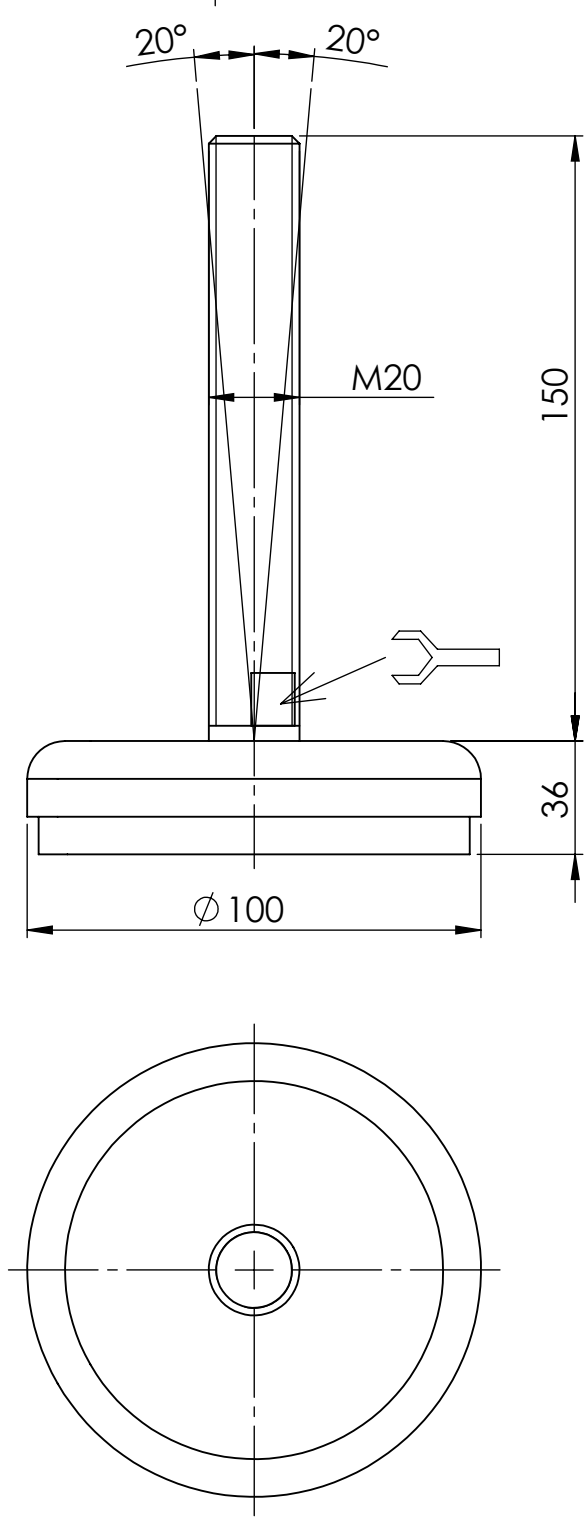

				Fußbelastung N 20.000							ABMASS
											PASSMASS
											Edelstahl blank Gummistellfläche weiß massiv
				FORMAT A4	ROHTEIL / MODELL- NR.		ARTIKELNUMMER:	10719			
					DATUM	NAME	BENENNUNG	Maschinenstellfuss mit Gummistellfläche, Unebenheiten ausgleichbar			
				GEZ.	07.04.2021	Deutschle					
				GEPR.							
				MASSTAB 1:1		DET. MASSTAB	Lubeck Beschläge	Lubeck Beschläge GmbH Mommsenstr. 2-4 D-42289 Wuppertal Tel.: 0202-2648020			
ÄNR.	ÄNDERUNG	DATUM	NAME	URSPRUNG:			ERSATZ FÜR:		ERSETZT DURCH:		