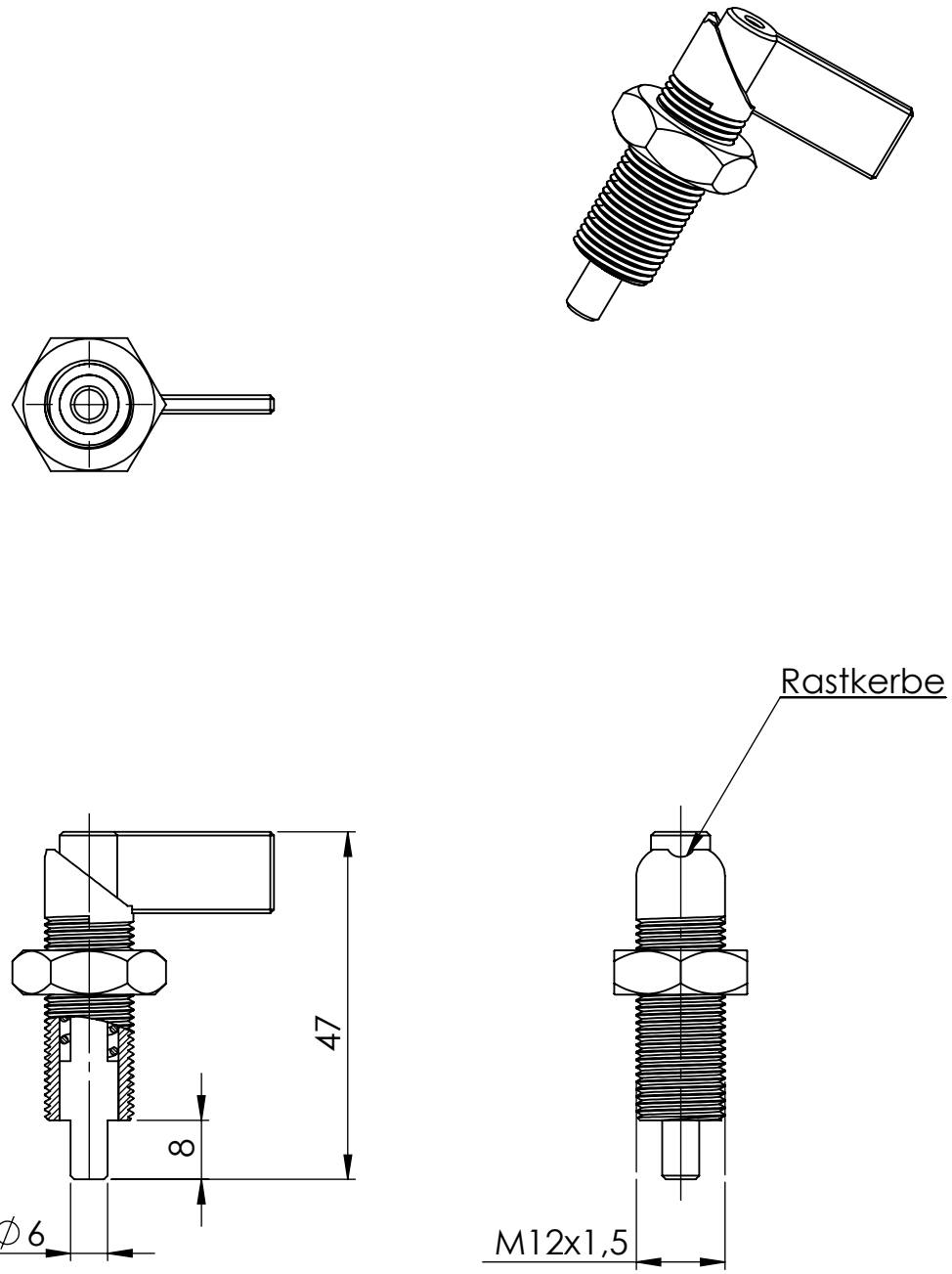

GEWICHT: kg			ABMASS
Federkraft (N): 8-18			PASSMASS
		WERKST.	Stahl brüniert
FORMAT A4	ROHTEIL / MODELL- NR.	ARTIKELNUMMER:	12391
	DATUM	NAME	BENENNUNG
GEZ.	20.08.2019	Deutschle	Rastbolzen (mit Kontermutter)
GEPR.			
MASSTAB 1:1		DET. MASSTAB	LUBECK THE WORLD OF FITTINGS
URSPRUNG:		ERSATZ FÜR:	ERSETZT DURCH:

Lubeck Beschläge GmbH
Mommsenstr. 2-4
D-42289 Wuppertal
Tel.: 0202-2648020

ÄNR.	ÄNDERUNG	DATUM	NAME